HONDA

Honda Power Pack Charger e: akkumulátortöltő

CVM5806Z

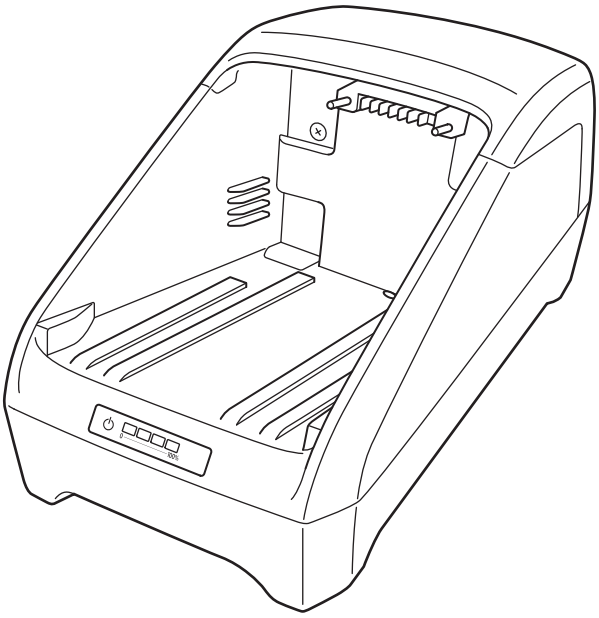

KEZELÉSI KÖNYV

Honda Motor Europe Limited Magyarországi Fióktelepe
2040 Budaörs, Puskás Tivadar út 1.
www.honda.hu

CVM5806Z
3270E600HU

BEVEZETÉS

Köszönjük, hogy megvásárolta a Honda Power Pack Charger e: akkumulátortöltőt.

Ez a kézikönyv a használattal kapcsolatos információkat tartalmazza; kérjük, gondosan olvassa el a kézikönyvet, mielőtt használatba venné a Honda Power Pack Charger e:-t (a továbbiakban akkumulátortöltő).

Amennyiben probléma merülne fel, vagy kérdése lenne a termékkel kapcsolatban, vegye fel a kapcsolatot márkakereskedőjével.

A kezelési könyvben feltüntetett termék nem biztos, hogy megegyezik az Ön termékével.

Ez a kézikönyv az akkumulátortöltő fontos részét képezi, ezért újraértékesítés esetén adja át az új tulajdonosnak.

Javasoljuk, hogy olvassa át a jótállással kapcsolatos információkat, hogy tisztában legyen azzal, mire érvényes, illetve a tulajdonosra vonatkozó kötelezettségekkel is. A jótállási dokumentum egy különálló csomag, melyet az értékesítő márkakereskedő ad át.

TARTALOM

BEVEZETÉS 2
TARTALOM 2
BIZTONSÁGI FIGYELMEZTETÉSEK 2
MOBIL AKKUMULÁTORTÖLTŐ BIZTONSÁGI TUDNIVALÓK 2
A TÖLTŐ HASZNÁLATÁVAL KAPCSOLATOS KORLÁTOZÁSOK 3
BIZTONSÁGI FELIRATOK ELHELYEZKEDÉSE 4
A TÖLTŐ BEAZONOSÍTÁSA 4
ALKATRÉSZEK ÉS KEZELŐSZERVEK ELHELYEZKEDÉSE 5
TÖLTÉS MEGKEZDÉSE ELŐTT 5
A TÖLTÉS HELYE 5
AZ ÁRAMELLÁTÁSRÓL 5
TÖLTÉSI IDŐ 5
MIRE FIGYELJEN A TÖLTÉS SORÁN 5
A KÁBEL ELVEZETÉSE 5
A TÖLTŐ TELEPÍTÉSE 6
A TÖLTÉS FOLYAMATA 6
ELLENŐRZÉS A TÖLTÉS MEGKEZDÉSE ELŐTT 6
A TÖLTÉS MEGKEZDÉSÉNEK LÉPÉSEI 6
A TÖLTÉS UTÁNI LÉPÉSEK 7
A TÖLTÉS MEGÁLLÍTÁSÁNAK LÉPÉSEI 7
A VISSZAJELZŐK LEOLVASÁSA 7
TÁPELLÁTÁS VISSZAJELZŐ 7
TÖLTÖTTSÉGI SZINT VISSZAJELZŐ 8
Normális működés (töltés) 8
Hővédelmi funkció 8
Rendellenes működés 8
TISZTÍTÁS 9
TÁROLÁS 9
SZÁLLÍTÁS 9
HIBAELHÁRÍTÁS 10
SPECIFIKÁCIÓK 11
ÁRTALMATLANÍTÁS 11

BIZTONSÁGI FIGYELMEZTETÉSEK

Az Ön és mások biztonsága nagyon fontos. Ebben a kezelési könyvben nagyon fontos biztonsági figyelmeztetéseket helyeztünk el. Kérjük, figyelmesen olvassa el ezeket a figyelmeztetéseket.

Ezek az információk potenciális veszélyekre figyelmeztetik Önt, amelyek az Ön és mások sérülését okozhatják. Minden egyes biztonsági figyelmeztetést egy ⚠ szimbólum és a három figyelmeztető szó, VESZÉLY, VIGYÁZAT vagy FIGYELEM egyike előz meg.

E szavak jelentése:

⚠ VESZÉLY Amennyiben ezeket az utasításokat nem tartja be, HALÁLOS KIMENETELŰ vagy KOMOLY SÉRÜLÉSSEL JÁRÓ balesetnek TESZI ki magát.

⚠ VIGYÁZAT Amennyiben ezeket az utasításokat nem tartja be, HALÁLOS KIMENETELŰ vagy KOMOLY SÉRÜLÉSSEL JÁRÓ balesetnek TEHETI ki magát.

⚠ FIGYELEM MEGSÉRÜLHET, amennyiben nem tartja be az alábbi utasításokat.

Egyéb más fontos üzenetek is megjelennek a könyvben, melyeket a MEGJEGYZÉS felirat előz meg.

Ennek a szónak a jelentése:

MEGJEGYZÉS Az itt található információk segítenek elkerülni, hogy kárt okozzon a töltőben, egyéb tárgyakban vagy a környezetében.

MOBIL AKKUMULÁTORTÖLTŐ BIZTONSÁGI TUDNIVALÓK

Ez a töltő kizárólag a Honda Mobile Power Pack e: akkumulátor töltésére használható. A Honda Mobile Power Pack töltésére nem használható! Kizárólag a Honda Mobile Power Pack e: akkumulátor (a továbbiakban mobil akkumulátorcsomag) töltésére használja.

A töltő biztonságos használata érdekében kövesse az alábbi pontokat.

⚠ VIGYÁZAT

- Füst, szokatlan szag vagy extrém hő
- A szín vagy az alak megváltozása
- Idegen anyag, mint például víz vagy fém került bele

Ilyen vagy egyéb szokatlan körülmények között a töltő további használata tüzet vagy áramütést okozhat, ami súlyos sérüléshez vagy akár halálhoz is vezethet.

Amennyiben ehhez hasonló rendellenességet észlel töltés vagy tárolás során, azonnal hagyja abba a töltő használatát. Húzza ki a hálózati kábelt és vegye fel a kapcsolatot márkakereskedőjével.

- Az ügyfeleknek tilos a töltőt megvizsgálni, javítani, szétszerelni vagy átalakítani!

⚠ VIGYÁZAT

A töltő ügyfelek általi megvizsgálása, javítása, szétszerelése vagy átalakítása túlmelegedést, tüzet vagy áramütést okozhat, ami súlyos sérüléshez vagy akár a halálukhoz is vezethet.

A töltő ellenőrzése, javítása vagy szétszerelése speciális ismereteket igényel, ezért vegye fel a kapcsolatot márkakereskedőjével.

- Ezt az eszközt nem arra készítették, hogy olyan személyek használják (ideértve a gyerekeket is) akik csökkent fizikai, érzékszervi vagy szellemi képességekkel rendelkeznek, vagy akiknek nincsen megfelelő tudásuk és gyakorlatuk, kivéve, ha a biztonságukért felelős személy felügyeli vagy oktatásban részesítette őket a készülék használatára vonatkozóan.
  A gyermekeket felügyelni kell, nehogy a készülékkel játszanak.
- A töltő használata előtt az olyan személyeknek, akik elektronikus orvostechnikai eszközt használnak, ellenőrizniük kell, hogy a töltő használata milyen módon befolyásolhatja az eszköz működését.

⚠ VIGYÁZAT

Az elektromágneses sugárzás, ami a töltés közben keletkezik, befolyásolhatja az orvostechnikai eszköz működését, ami súlyos sérüléshez vagy akár halálhoz is vezethet.

Töltés előtt az elektronikus orvosi eszközöket, például beültetett szívritmus-szabályozót vagy beültetett kardioverter defibrillátort használó személyeknek konzultálniuk kell orvosukkal vagy az elektronikus orvosi eszköz gyártójával a töltés hatásairól.

A TÖLTŐ HASZNÁLATÁVAL KAPCSOLATOS KORLÁTOZÁSOK

A töltőt csak beltérben szabad használni.

Az alábbi szituációkban ne használja a töltőt!
- Kültéren
- Olyan helyeken, ahol gyúlékony gáz, éghető anyagok vagy olajos füst található
- Nagyon hideg vagy nagyon meleg helyek, például tűz mellett, fűtőtest közelében, közvetlen napfényben vagy forró járműben
- Nagyon poros helyeken
- Korrozív gázhatásnak kitett helyeken
- Fröccsenő folyadékoknak és túlzott páratartalomnak kitett vagy nagyon párás helyeken
- Olyan helyeken, ahol gyerekek vagy állatok játszhatnak vele

Kövesse az alábbi pontokat:
- Helyezze a töltőt sík felületre, például polcra vagy asztalra. Ne helyezze a töltőt az oldalára vagy a hátára!
- Ne töltsön autós töltőaljzatokról, DC-AC inverterekről, generátorokról stb!
- Ne töltsön, ha az elektromos csatlakozó lazán van felszerelve!
- Csak a készülék hálózati kábelét használja!
- Ne töltsön, ha a töltő, a hálózati kábel, az elektromos aljzat vagy az elektromos csatlakozó poros, piszkos vagy rozsdás!
- Ne csatlakoztasson túl sok tápkábelt egy elektromos aljzatba!
- Ne töltsön, amíg a hálózati kábel fel van tekerve!
- Ne használja a töltőt székként vagy lépcsőként!
- Ne álljon a töltőre vagy a hálózati kábelre és ne helyezzen rá nehéz tárgyakat!
- Ne érintse meg a töltőt vagy a hálózati kábelt nedves kézzel!
- Ne tegye ki a töltőt vagy a hálózati kábelt esőnek és ne merítse őket vízbe, tengervízbe más folyadékba!
  - Ha a töltő vagy a hálózati kábel vízbe merül töltés közben, ne érintse meg a töltőt vagy a hálózati kábelt! Keresse fel Honda márkakereskedőjét.
  - Ha a csatlakozót a szabadban csatlakoztatja, például hosszabbító kábellel, ügyeljen arra, hogy eső, víz, tengervíz vagy más folyadék ne fröccsenjen rá! Fennállhat az áramütés veszélye.
- Ne ejtse le a töltőt vagy a hálózati kábelt, és ne tegye ki őket túlzott fizikai ütésnek!
  - Ha a töltő vagy a hálózati kábel deformálódott vagy megsérült, ne használja!
- Amikor a csatlakozót kihúzza az aljzatból, ne a kábelnél fogva húzza!
- Ne töltsön többször egy teljesen feltöltött mobil akkumulátort, például ne húzza ki a teljesen feltöltött mobil akkumulátort a töltőből, majd töltse újra!
- Ne használja a töltőt más elektromos készülékek töltésére!
- Ne érintse meg a kimeneti csatlakozót!
  - Fennállhat az áramütés veszélye.
- Ne zárja rövidre a kimeneti csatlakozókat vagy a hálózati csatlakozóaljzatot!
  - Ha így tesz, az áramütést vagy sérülést okozhat.
- Ne takarja el a hűtőlevegő bemeneti vagy kimeneti szellőzőnyílásait!
- Ne szállítsa a töltőt, amíg a mobil akkumulátor fel van rá szerelve!
- Ne töltsön olyan mobil akkumulátort, amelyen vízcseppek vannak!
- A mobil akkumulátort a megfelelő irányban helyezze be az akkumulátortálcába.
  - Ha nem így tesz, az a töltő vagy a mobil akkumulátor meghibásodását okozhatja.
- Ne melegítse vagy tegye tűzbe a termékeket!
  - Ez meghibásodást okozhat.
- A töltéshez csak háztartási tápellátást használjon.
  - A specifikációknak nem megfelelő tápfeszültség használata tüzet vagy hibás működést okozhat!

BIZTONSÁGI FELIRATOK ELHELYEZKEDÉSE

A biztonságos használat érdekében a töltőre biztonsági címkék vannak felragasztva. Gondosan olvassa el ezeket a biztonsági feliratokat és a jelen kézikönyvben található biztonsági figyelmeztetéseket.

AKKUMULÁTORTÁLCA

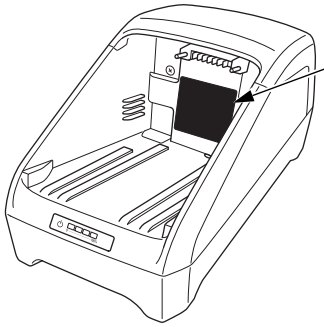

A TÖLTŐ ALJA

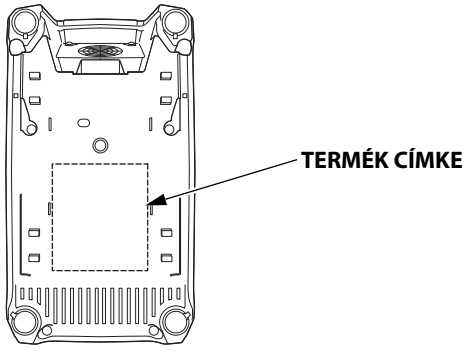

A balesetek elkerülése érdekében használat előtt olvassa el a kézikönyvet.

Ne használja a töltőt esőben vagy vizes helyen! Fennállhat az áramütés veszélye.

Ne tárolja és ne használja a töltőt tűz közelében vagy magas hőmérsékletű helyen! Fennállhat az áramütés vagy tűz veszélye.

Ne szerelje szét, ne javítsa vagy alakítsa át a töltőt! Fennállhat az áramütés vagy tűz veszélye.

Ne érintse meg a töltő alkatrészeit! Fennállhat az áramütés veszélye.

Helyezze a mobil akkumulátort biztonságosan, az akkumulátortálca végébe.

Ellenőrizze a mobil akkumulátor tájolását.

Ha a töltőt járműben szállítja, távolítsa el belőle a mobil akkumulátort.

A TÖLTŐ BEAZONOSÍTÁSA

TERMÉK CÍMKE

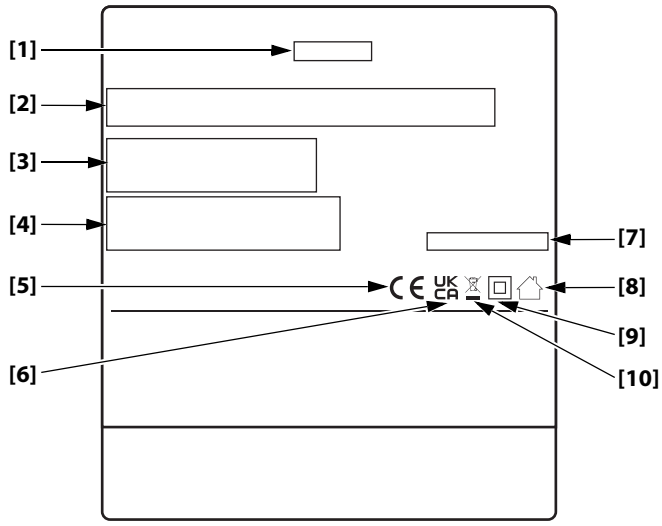

[1] Modell
[2] A gyártó neve és címe
[3] Az Egyesült Királyságban működő importőr neve és címe
[4] Az EU-ban működő importőr neve és címe
[5] CE megjelölés (az EU országai számára)
[6] Egyesült Királyság megfelelőségi igazolásának jele (az Egyesült Királyság esetén)
[7] Sorozatszám
[8] Csak beltéri használatra
[9] Class II besorolású eszköz
[10] EU újrahasznosítási jelölés

ALKATRÉSZEK ÉS KEZELŐSZERVEK ELHELYEZKEDÉSE

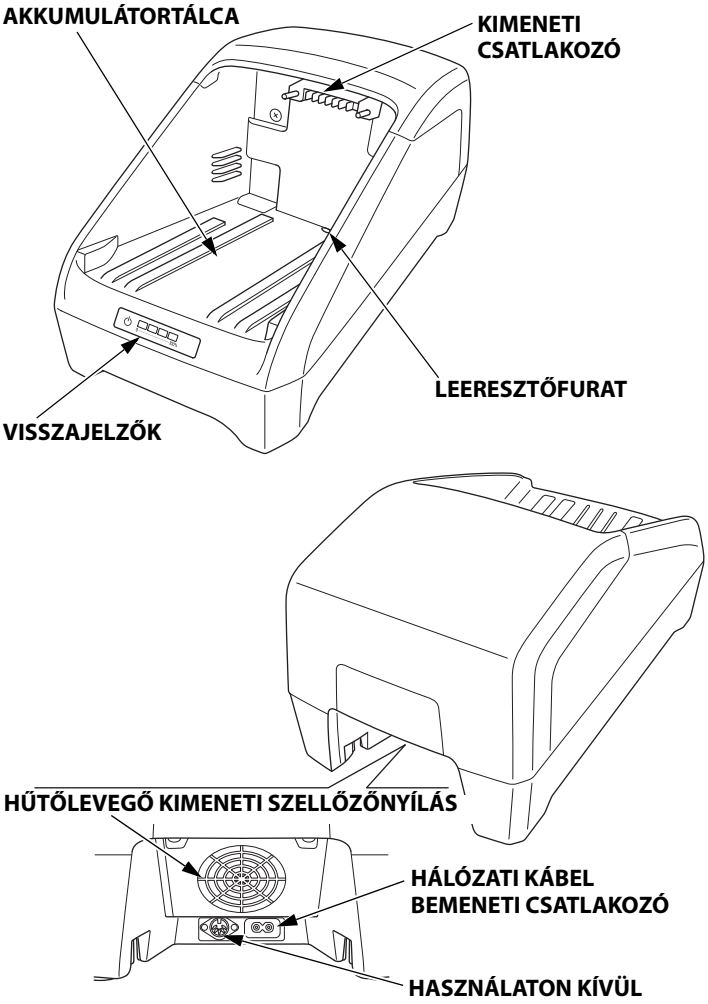

A TÖLTŐ ALJA

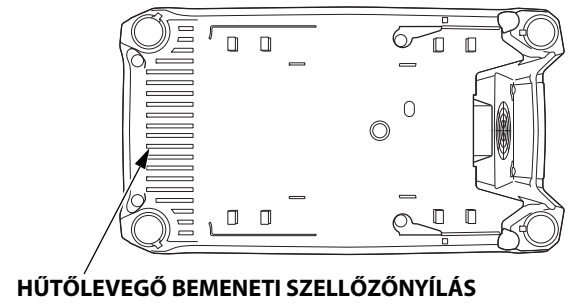

VISSZAJELZŐK

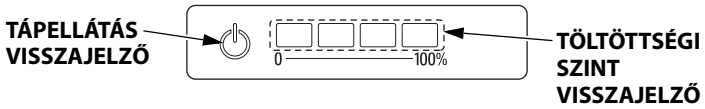

HÁLÓZATI KÁBEL

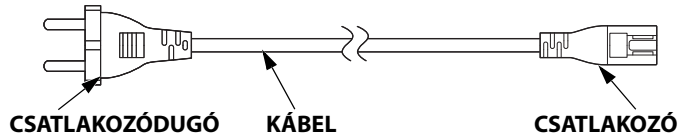

* A fenti képen látható hálózati töltőkábel az európai piacra készült.

TÖLTÉS MEGKEZDÉSE ELŐTT

A TÖLTÉS HELYE

A mobil akkumulátort a következő helyeken töltse:
- Vízszintes helyen beltérben, ahol a töltő stabil
- Jól szellőző helyen, alacsony páratartalommal

Töltési hőmérséklet-tartomány: -10 – 40 °C

A töltés azonban 0 °C alatti környezetben leállhat a mobil akkumulátor hőmérsékletétől függően.

AZ ÁRAMELLÁTÁSRÓL

- Európa esetén: 230 V váltakozó áram
- Svájc esetén: 230 V váltakozó áram
- Egyesült Királyság esetén: 240 V váltakozó áram

Ha kérdése van, forduljon villanyszerelőhöz.

TÖLTÉSI IDŐ

Töltési idő nullától a teljes töltésig: körülbelül 6 óra

A töltési idő hosszabb lehet magas vagy alacsony hőmérsékleten.

MIRE FIGYELJEN A TÖLTÉS SORÁN

- Amikor bedugja a csatlakozót az elektromos aljzatba, ügyeljen arra, hogy teljesen dugja be.
- Egy hideg mobil akkumulátor töltése alacsony töltést eredményez.
- A töltő és a hálózati kábel felmelegszik töltés közben, de ez nem jelent problémát.
- Töltés közben statikus hangot hallhat a rádióban.
- Áramkimaradás esetén a töltés leáll.

A KÁBEL ELVEZETÉSE

- Vigyázzon, nehogy megbotljon a kábelben.
- Ügyeljen arra, hogy a kábel ne szoruljon be és nyomódjon össze a töltő alatt!
- A töltő alján hornyok találhatók a kábel rögzítéséhez. A kábelt a töltő oldaláról történő elvezetéshez vezesse át a hornyokon.

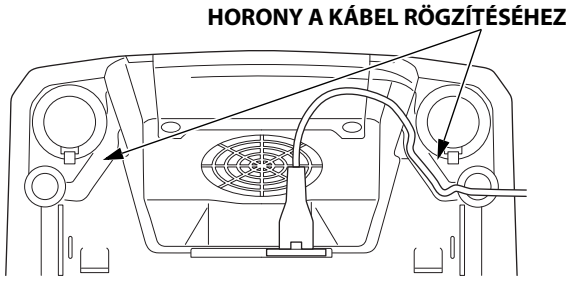

MEGJEGYZÉS

- *Biztonságosan helyezze be a kábelt teljesen a hornyokba.*
- *Ha leésségátló lemezt használ (külön megvásárolható), a leésségátló lemez eltakarja a kábelnek kialakított hornyokat, ezért először vezesse át a kábelt a hornyokon, mielőtt felszerelné a leésségátló lemezt. A leésségátló lemezzel kapcsolatban forduljon márkaszervizéhez.*

A TÖLTŐ TELEPÍTÉSE

- Telepítse beltérben, vízszintes és stabil helyre.
- Ne szerelje fel 10°-nál nagyobb dőlésszögű felületre! Ezenkívül ne helyezze a töltőt az oldalára vagy a hátuljára! Ha így tesz, a kimeneti csatlakozó vagy az akkumulátortálca megsérülhet.
- Jól szellőző helyre szerelje, hőforrásoktól távol, és ne tegye ki közvetlen napfénynek!
- Ne telepítse olyan helyre, ahová eső, víz, tengervíz vagy más folyadék fröccsenhet!
- A töltő hőt termel, ezért egy belső ventilátor hűti. A töltőt úgy szerelje fel, hogy a polcok vagy falak legalább 10 cm-re legyenek a tetejétől vagy 5 cm-re az elejétől és a hátuljától.

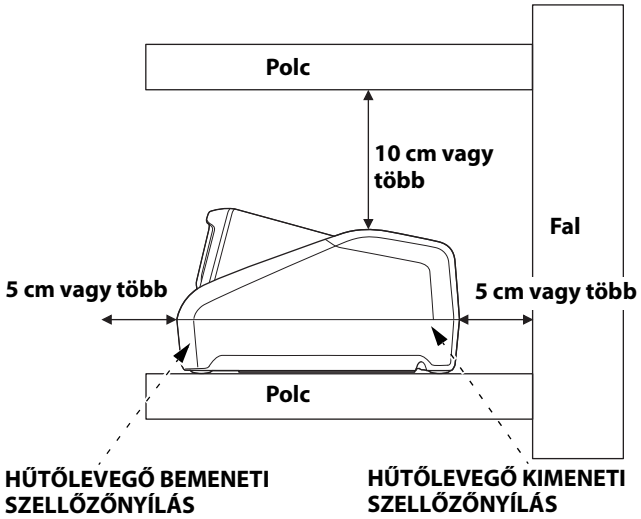

- Egy töltő és egy mobil akkumulátor össztömege körülbelül 16 kg. Ha polcra helyezi a töltőket, győződjön meg arról, hogy a telepített egységek össztömege nem haladja meg a polc maximális terhelhetőségét.
- Ha a (külön megvásárolható) leesésgátló lemezt használja, ne tegye a leesésgátló lemez ívelt részét a polcra lefelé. A leesésgátló lemezzel kapcsolatban forduljon márkaszervizéhez.

A TÖLTÉS FOLYAMATA

ELLENŐRZÉS A TÖLTÉS MEGKEZDÉSE ELŐTT

A töltés megkezdése előtt ellenőrizze a következő pontokat:

- A hűtőlevegő bemeneti és kimeneti szellőző nyílásait nem takarja semmi és nincsenek eltömődve idegen anyaggal.
- A töltő, a hálózati kábel és a töltendő mobil akkumulátor nem sérült.
- Nincs szennyeződés vagy idegen anyag a töltő kimeneti csatlakozóján vagy a mobil akkumulátor csatlakozóján.

A TÖLTÉS MEGKEZDÉSÉNEK LÉPÉSEI

1. Dugja be a hálózati kábelt a töltő hálózati bemeneti csatlakozójába, majd dugja be a csatlakozódugót egy elektromos aljzatba.
   Ügyeljen arra, hogy a bemeneti csatlakozót és a csatlakozódugót teljesen bedugja.

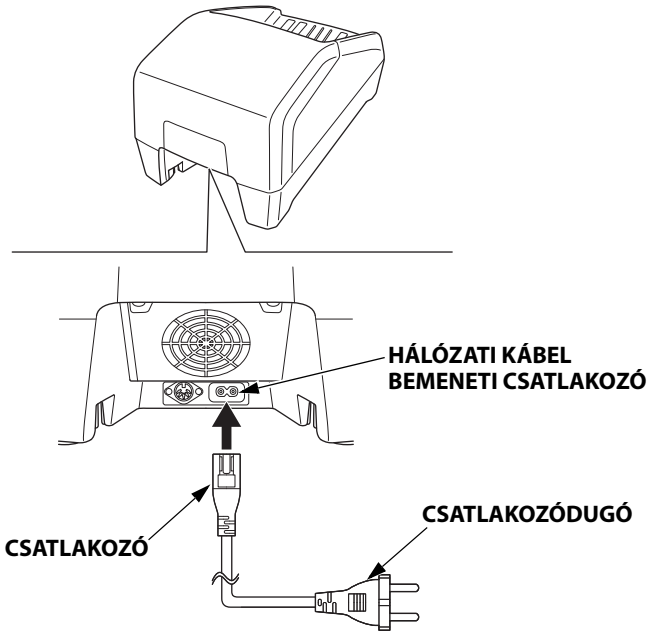

* A fenti képen látható hálózati töltőkábel az európai piacra készült.

2. Az összes visszajelző három másodpercig világít, majd a töltöttségi szint visszajelző kialszik.
   Addig ne helyezze a mobil akkumulátort a töltőre, amíg a töltöttségi szint visszajelző ki nem alszik!
3. Ellenőrizze, hogy nincs-e idegen anyag az akkumulátortálcában. Ha van, távolítsa el. Ha az idegen anyagot nem lehet eltávolítani, forduljon a márkaszervizhez.
4. Helyezze a mobil akkumulátort az akkumulátortálcába úgy, hogy a mobil akkumulátor alján lévő csatlakozó egy vonalba kerüljön a töltő kimeneti csatlakozójával.
   A mobil akkumulátor tájolását az akkumulátortálca belsejében található, a behelyezés irányát mutató címkével ellenőrizheti.

5. Óvatosan nyomja be a mobil akkumulátort, amíg neki nem ütközik az akkumulátortálca aljának.
   Ne nyomja be erősen a mobil akkumulátort! Ha így tesz, azzal megsértheti a kimeneti csatlakozót.

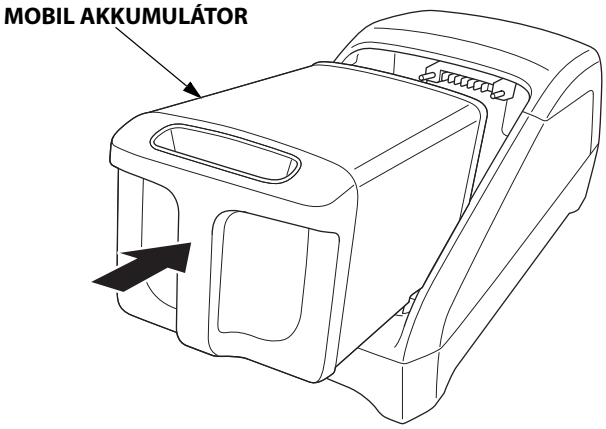

   Amikor a mobil akkumulátort teljesen benyomja az akkumulátortálcába, az akkumulátortálca mindkét végén lévő kiemelkedések egy vonalba kerülnek a mobil akkumulátor tetejével, az alábbi ábrán látható módon.

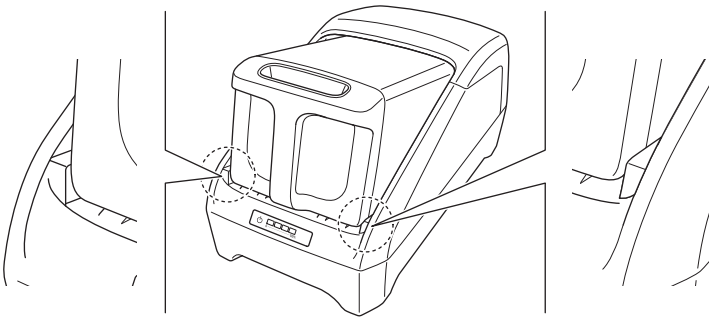

6. A töltés elindul.
   A töltöttségi állapotot a töltöttségi szint visszajelző világítása vagy villogása mutatja.
   A visszajelzővel kapcsolatban lásd a „A VISSZAJELZŐK LEOLVASÁSA” (7. o.) című részt.

   Ha a töltöttségi szint visszajelző annak ellenére sem világít, hogy a mobil akkumulátort felhelyezték, akkor előfordulhat, hogy a mobil akkumulátor nem megfelelően van behelyezve. Ellenőrizze a csatlakozók helyzetét a töltőn és a mobil akkumulátor alján, majd tolja be teljesen a mobil akkumulátor tápegységet az akkumulátortálcába.

A TÖLTÉS UTÁNI LÉPÉSEK

A töltöttségi szint visszajelző összes szegmense világít, amikor a mobil akkumulátor teljesen feltöltődött.

1. Húzza ki a mobil akkumulátort az akkumulátortálcából.
2. Húzza ki a csatlakozódugót az elektromos aljzatból.

A TÖLTÉS MEGÁLLÍTÁSÁNAK LÉPÉSEI

A töltést a mobil akkumulátor teljes feltöltése előtt le is állíthatja és az akkumulátort eltávolíthatja.

1. Húzza ki a mobil akkumulátort az akkumulátortálcából.
2. Húzza ki a csatlakozódugót az elektromos aljzatból.

A VISSZAJELZŐK LEOLVASÁSA

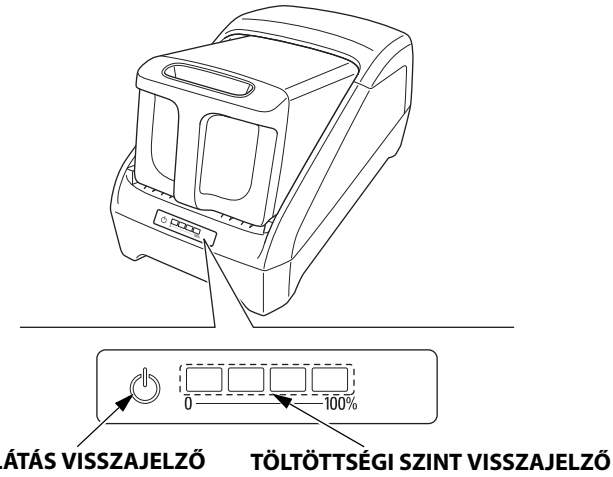

TÁPELLÁTÁS VISSZAJELZŐ

A tápellátás visszajelző a töltő működési állapotát mutatja.

Tápellátás visszajelző	Állapot	
Kikapcsolva	Leállítva	A hálózati kábel nincs bedugva a hálózati bemeneti csatlakozóba vagy a csatlakozódugó nincs bedugva az elektromos aljzatba. Nincs áramellátás.
Bekapcsolva (zöld)	Normális működés	A hálózati kábel csatlakoztatva van és a töltő megfelelően működik.
Villog (piros)	A hővédelmi funkció aktiválva van	A töltés leáll vagy a töltési teljesítmény átmenetileg lecsökken, amikor a hőmérséklet megváltozik és a hővédelmi funkció működésbe lép. Amíg a hővédelmi funkció be van kapcsolva, a töltöttségi szint visszajelzője a védelmi állapotot mutatja. Lásd a „Hővédelmi funkció” (8. o.) című pontot a „TÖLTÖTTSÉGI SZINT VISSZAJELZŐ” című résznél.
Bekapcsolva (piros)	Rendellenes működés	Valami baj van és a töltés nem folytatható rendesen. A töltöttségi szint visszajelző villog és azt jelzi, hogy valami nincs rendben. Lásd a „Rendellenes működés” (8. o.) című pontot a „TÖLTÖTTSÉGI SZINT VISSZAJELZŐ” című résznél.

TÖLTÖTTSÉGI SZINT VISSZAJELZŐ

A töltöttségi szint visszajelző a behelyezett mobil akkumulátor töltöttségi szintjét mutatja.

Mutatja továbbá a töltő vagy a mobil akkumulátor állapotát, amikor a hővédelmi funkció aktiválva van, vagy a töltőben vagy a mobil akkumulátorban hiba lép fel.

Normális működés (töltés)

Ha a töltő megfelelően működik, a töltöttségi szint visszajelző szegmensei az alábbiak szerint világítanak:

Töltöttségi szint visszajelző	Töltési állapot	
0 — 100%	100%	A töltés befejeződött (teljesen feltöltve)
0 — 100%	több mint 75% és kevesebb mint 100%	Töltés
0 — 100%	több mint 50% és 75% vagy kevesebb	
0 — 100%	több mint 25% és 50% vagy kevesebb	
0 — 100%	25% vagy kevesebb	
0 — 100%	Nem tölt (A mobil akkumulátor nincs behelyezve)	

/ bekapcsolva, / villog, / kikapcsolva

Hővédelmi funkció

Ha a töltő vagy a mobil akkumulátor hőmérséklete magas és a hővédelmi funkció aktiválva van, a tápellátás visszajelző pirosan villog és a töltöttségi szint visszajelző szegmensei az alábbiak szerint világítanak:

Töltöttségi szint visszajelző	Állapot
0 — 100%	A töltés erősen korlátozott töltőteljesítménnyel folytatódik, hogy elnyomja a töltő hőmérsékletének emelkedését, mivel a helyiség meleg vagy a hűtés elégtelen. Ellenőrizze, hogy a hűtőlevegő bemeneti vagy kimeneti szellőzőnyílásai nincsenek-e eltömődve. A helyzeten javíthat a mobil akkumulátor kihúzásával és a töltő körüli hőmérséklet csökkentésével vagy a töltő hűvös környezetbe helyezésével.
0 — 100%	A töltés ideiglenesen leáll, mert a mobil akkumulátor hőmérséklete a megengedett töltési hőmérséklet-tartományon kívül esik. Hagyja a mobil akkumulátort a töltőben, és várjon egy kicsit. A töltés automatikusan újraindul, amikor a mobil akkumulátor eléri a megengedett töltési hőmérsékletet. Ha a töltés nem indul újra, a helyzet javítható a következők valamelyikével: • Ha a töltő körül magas a hőmérséklet, vigye a töltőt hűvös helyre. • Ha a töltő körül alacsony a hőmérséklet, vigye a töltőt melegebb helyre.

/ bekapcsolva, / villog, / kikapcsolva

Rendellenes működés

Ha a töltőben vagy a mobil akkumulátorban meghibásodás lép fel, a tápellátás visszajelző pirosan világít, és a töltöttségi szint visszajelző szegmensei az alábbiak szerint világítanak:

Töltöttségi szint visszajelző	Állapot
0	A töltés leállt, mert a hálózati kábel sérült vagy a töltő áramköri lapja hibásan működik. Húzza ki a hálózati kábelt, majd csatlakoztassa újra. Ha a helyzet nem változik, forduljon márkaszervizéhez.
	A töltés leállt, mert a mobil akkumulátor hibásan működik. Húzza ki a mobil akkumulátort az akkumulátortálcából, és helyezze be újra. Ha a helyzet nem változik, forduljon márkaszervizéhez.

/ bekapcsolva, / villog, / kikapcsolva

TISZTÍTÁS

- Tisztításkor mindig húzza ki a csatlakozódugót a konnektorból, és húzza ki a hálózati kábelt a töltőből.
- Puha, száraz ruhával tisztítsa meg a töltő külsejét és a hálózati kábelt.
- Ha a szennyeződés nagyon makacs, áztasson egy rongyot enyhén hígított tisztítószerbe, csavarja ki, majd törölje le a szennyeződéseket.
- Ne használjon szerves oldószereket, mint például benzint, festékhígítót vagy sebbenzint! Ha így tesz, az a gyanta alapú alkatrészek megrepedését okozhatja.
- Tisztításkor ne zárja rövidre a kimeneti csatlakozót vagy a hálózati bemeneti csatlakozót! Ha így tesz, az áramütést vagy sérülést okozhat.
- Ne mossa le vízzel! Fennállhat az áramütés vagy az elektromos alkatrészek károsodásának veszélye.
- Porszívóval szívjon fel minden idegen anyagot, például homokot vagy port, amely az akkumulátortálcára tapad vagy összegyűlik. Ügyeljen arra, hogy ne nyomjon idegen anyagot a leeresztőfuratba!
- A mobil akkumulátor tisztításával kapcsolatban olvassa el a mobil akkumulátor (Honda mobile power pack e:) kezelési útmutatóját.
- A hűtőlevegő bemeneti és kimeneti szellőzőnyílásainak tisztításakor ne használjon éles szerszámot, amelyet a töltőbe dughat!
- Ha vízen kívül más folyadék vagy ital kerül a töltőre, ne szerelje szét és ne tisztítsa meg saját maga, hanem forduljon a márkaszervizhez!

TÁROLÁS

- Ha nem használja a töltőt, távolítsa el a mobil akkumulátort és a hálózati kábelt a töltőből, és tárolja őket zárt térben.
- Tárolja őket vízszintes felületen, például polcon vagy asztalon. Ne helyezze a töltőt az oldalára vagy a hátára és ne rakjon egymásra több töltőt!
- Ne tárolja olyan helyeken, ahol gyerekek vagy állatok játszhatnak vele!
- Ne tárolja rendkívül párás vagy poros helyen, illetve olyan helyen, ahol nagyon meleg lehet!
- A mobil akkumulátorok tárolásával kapcsolatban olvassa el a mobil akkumulátor (Honda mobile power pack e:) kezelési útmutatóját.

SZÁLLÍTÁS

⚠ VIGYÁZAT

Ne ejtse le a töltőt, és ne tegye ki túlzott fizikai erőhatásnak! Továbbá, ha a töltő deformálódott vagy sérült, ne használja! Ez tüzet, égési sérüléseket, áramütést vagy sérülést okozhat.

⚠ FIGYELEM

Ne vegye fel a töltőt az akkumulátortálca tetejénél fogva! A kimeneti csatlakozó érintése áramütést vagy sérülést okozhat.

- A nem kívánt műveletek elkerülése érdekében vegye ki a mobil akkumulátort a töltőből.
- A töltőt az erre kialakított fogantyúkat megfogva szállítsa.

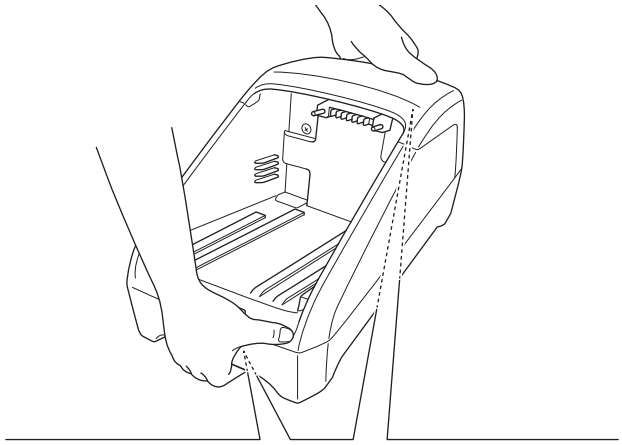

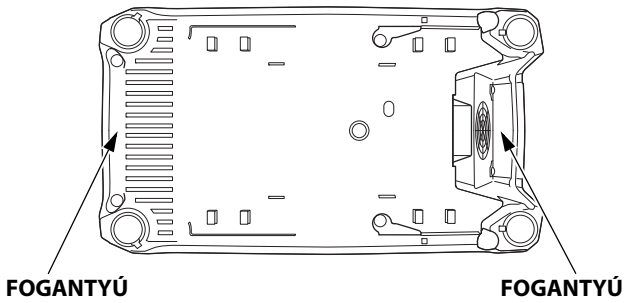

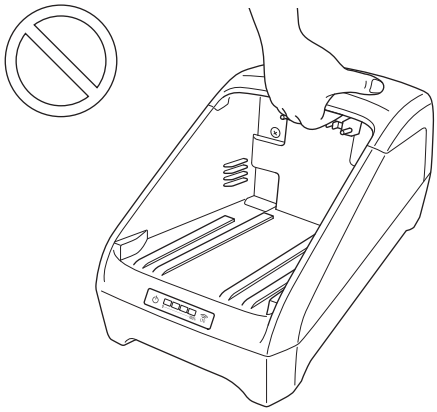

- A mobil akkumulátorok tárolásával kapcsolatban olvassa el a mobil akkumulátor (Honda mobile power pack e:) kezelési útmutatóját.

Szállítás járművel

- Vegye ki a mobil akkumulátort a töltőből.
- Helyezze a töltőt vízszintes helyre a járműben vagy a csomagtérben, és rögzítse úgy, hogy ne mozduljon el!
- Ne rakja be és ne rögzítse nagyon forró helyen, például zárt járműben, és kerülje a közvetlen napfényt!
- Ne dobja be a jármű rakterébe vagy ki a raktérből!
- Ne helyezze a töltőt az oldalára vagy a hátára és ne rakjon egymásra több töltőt!
- Ne helyezzen semmit a töltő tetejére! Ügyeljen arra is, hogy más poggyász ne csússzon el és ne ütközzön a töltőnek!

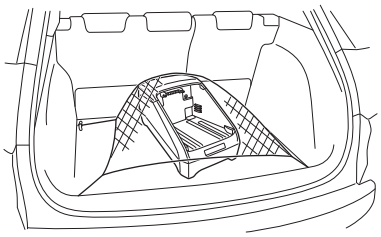

HIBAELHÁRÍTÁS

Ha a probléma nem oldódik meg, vagy a tünetek nem enyhülnek, forduljon márkaszervizéhez.

A töltés nem lehetséges

Lehetséges ok	Megoldás
A hálózati kábel nincs csatlakoztatva a töltőhöz.	Csatlakoztassa megfelelően a hálózati kábelt a töltőhöz.
A csatlakozódugó nincs elektromos aljzathoz csatlakoztatva.	Csatlakoztassa megfelelően a dugót az elektromos aljzathoz.
A mobil akkumulátor nem megfelelően van behelyezve a töltőbe.	Ellenőrizze a csatlakozók helyzetét, majd a megfelelő irányban tolja be teljesen a mobil akkumulátort az akkumulátortálcába.
Mivel a mobil akkumulátor hőmérséklete megváltozott, a hővédelmi funkció aktiválódik, és a töltés leáll. (8. o.)	Hagyja a mobil akkumulátort a töltőben, és várjon egy kicsit. A töltés automatikusan újraindul, amikor a mobil akkumulátor eléri a megengedett töltési hőmérsékletet. A helyzeten javíthat a mobil akkumulátor kihúzásával és a töltő körüli hőmérséklet csökkentésével vagy a töltő hűvös környezetbe helyezésével.
A hálózati kábel sérült vagy a töltő áramköri lapja hibásan működik. (8. o.)	Húzza ki a hálózati kábelt, majd csatlakoztassa újra.
A mobil akkumulátor hibásan működik. (8. o.)	Húzza ki a mobil akkumulátort az akkumulátortálcából, és helyezze be újra.

A töltés nagyon hosszú ideig tart

Lehetséges ok	Megoldás
Mivel a mobil akkumulátor hőmérséklete megváltozott, a hővédelmi funkció aktiválódik, és a töltési teljesítmény lecsökken. (8. o.)	Ellenőrizze, hogy a hűtőlevegő bemeneti vagy kimeneti szellőzőnyílásai nincsenek-e eltömődve. A helyzeten javíthat a mobil akkumulátor kihúzásával és a töltő körüli hőmérséklet csökkentésével vagy a töltő hűvös környezetbe helyezésével.
A mobil akkumulátor hibásan működik. (8. o.)	Húzza ki a mobil akkumulátort az akkumulátortálcából és helyezze be újra.

SPECIFIKÁCIÓK

Modell		CVM5806Z			
Típus		EM	GM	SM	DM
Kód		CAAGY			
Hosszúság*		434 mm			
Szélesség*		244 mm			
Magasság*		227 mm			
Tömeg*		5,3 kg			
Hűtési eljárás		Kényszerített áramoltatású levegőhűtés			
Töltés	Névleges töltési feszültség	58 V			
	Névleges töltőáram	6,75 A			
	Névleges töltési teljesítmény	270 W			
A töltővel tölthető akkumulátor		DM5026Z			
Töltési hőmérséklet-tartomány		-10 - 40 °C			
Tárolási hőmérséklet-tartomány		-20 - 70 °C			

* A mobil akkumulátort (Honda mobile power pack e:) és egyéb tartozékokat nem tartalmazza.

ÁRTALMATLANÍTÁS

A környezet védelme érdekében, ezt a terméket ne a hagyományos hulladékgyűjtésnek megfelelően ártalmatlanítsa! Tartsa be a helyi törvényeket és szabályozásokat vagy konzultáljon Honda márkakereskedőjével az ártalmatlanítással kapcsolatban.

Az elektromos berendezéseket ne dobja hulladékba a háztartási hulladékkal együtt! Ha az elektromos készülékeket hulladéklerakókban vagy szeméttelepeken helyezik el, az anyagok kiszivároghatnak, reakcióba léphetnek, és bekerülhetnek az élelmiszerláncba, károsítva az Ön egészségét és jólétét. A termék ártalmatlanításával kapcsolatban vegye fel a kapcsolatot márkakereskedőjével vagy az Önhöz legközelebb eső háztartási hulladékgyűjtő központtal.

HONDA