CRF450R

CRF

KEZELÉSI KÖNYV

HONDA

Ez a kézikönyv a motorkerékpár fontos részét képezi, ezért újraértékesítés esetén adja át az új tulajdonosnak.

Ez a kiadvány a nyomdába adáskori legfrissebb információkat tartalmazza. A Honda Motor Co., Ltd. fenntartja magának a jogot, hogy változtatásokat eszközöljön bejelentés nélkül.

Jelen kiadvány sem részben, sem egészben nem sokszorosítható a jogtulajdonos írásos engedélye nélkül.

A kezelési könyvben feltüntetett jármű nem biztos, hogy megegyezik az Ön járművével.

© 2022 Honda Motor Co., Ltd.

FONTOS

EZT A JÁRMŰVET VERSENYCÉLÚ FELHASZNÁLÁSRA GYÁRTOTTÁK, EZÉRT MINT OLYANRA GYÁRI JÓTÁLLÁS NEM VONATKOZIK. A JÁRMŰ NEM FELEL MEG A KÖZÚTI KÖZLEKEDÉS ELŐÍRÁSAINAK EZÉRT TILOS KÖZÚTON, ORSZÁGÚTON VAGY AUTÓPÁLYÁN HASZNÁLNI!

EZEN JÁRMŰVEKET CSAK TÖRVÉNYILEG ELISMERT SZERVEZETEK ÁLTAL RENDEZETT, VAGY AZ ILLETÉKES HELYI ÖNKORMÁNYZAT ÁLTAL ENGEDÉLYEZETT, ZÁRTPÁLYÁS VERSENYEKEN SZABAD HASZNÁLNI.

HASZNÁLAT ELŐTT GYŐZŐDJÖN MEG RÓLA, HOGY A MOTORKERÉKPÁR MŰKÖDTETÉSE LEGÁLIS.

CSAK VEZETŐ, UTAS SZÁLLÍTÁSA TILOS!

Ez a motorkerékpár egy személy, a vezető számára készült.
A motorkerékpár maximális terhelhetősége és az ülés kialakítása nem teszi lehetővé egy utas biztonságos szállítását.

FIGYELMESEN OLVASSA EL ÚTMUTATÓNKAT!

Üdvözöljük!

Gratulálunk Honda motorkerékpárja megvásárlásához! Amikor valaki Honda tulajdonossá válik, része lesz a világszerte elégedett vásárlók családjának – embereknek, akik nagyra értékelik, hogy a Honda különleges minőséget épít minden egyes termékébe.
Az Ön járműve egy nagyteljesítményű versenymotorkerékpár, mely a legújabb terepmotorozási/motokrossz technológiával van felszerelve és amelyet versenycélú felhasználásra gyártottak, ezért csak hivatalos, zártpályás eseményeken, tapasztalt motorosok számára javasolt a használata.

A terepen történő motorozás sokkal nagyobb fizikai igénybevétel, mint egy normál utcai motorkerékpár üzemeltetése. A működtetéséhez a vezetőnek kitűnő fizikai állapotban kell lennie. A legjobb eredmény eléréséhez folyamatosan dolgozzon a fizikai felkészültségén és gyakoroljon.

A biztonságos motorozás érdekében:

- Alaposan olvassa át a kezelési könyvet és a versenykézikönyvet.
- Kövesse az utasításokat és műveleti lépéseket a kezelési könyvben és a versenykézikönyvben leírtak alapján.
- Figyelmesen olvassa át a kezelési könyvben és a motorkerékpáron található biztonsági üzeneteket.
- A következő kódok jelölik az egyes országokat.
- A könyvben szereplő illusztrációk a CRF450RX típuson alapulnak.

Országkódok

Kód	Ország
CRF450RX	
ED	Európai eladások
CRF450R	
ED	Európai eladások, Dél-Afrika
III ED	Európai eladások
U, III U	Ausztrália, Új-Zéland
CRF450RWE	
U	Ausztrália

*A specifikációk célországonként változhatnak.

Néhány szó a biztonságról

Az Ön és mások biztonsága nagyon fontos. A motorkerékpár biztonságos kezelése igen komoly felelősség. Annak érdekében, hogy Ön a pontos információk birtokában megfelelő döntéseket hozhasson, üzemeltetési leírásokkal és biztonsági figyelmeztetésekkel szolgálunk a kezelési könyvben, valamint a versenykézikönyvben. Ezek az információk figyelmeztetik Önt a veszélyekre, amelyek az Ön és mások biztonságát veszélyeztethetik. Természetesen lehetetlen minden, a motorkerékpár kezelésével és karbantartásával kapcsolatos, esetlegesen bekövetkező veszélyre figyelmeztetni Önt. Fontos, hogy a saját jó ítélőképességére is támaszkodjon.

A biztonsági felhívások különböző formákban jutnak el Önhöz, melyek a következők:

- Biztonsági matricák a motorkerékpáron
- Biztonsági figyelmeztetések, melyeket egy ⚠ szimbólum és a három figyelmeztető szó:
  VESZÉLY, VIGYÁZAT vagy FIGYELEM egyike előz meg.

E szavak jelentése:

⚠ VESZÉLY

Amennyiben ezeket az utasításokat nem tartja be, HALÁLOS KIMENETELŰ vagy KOMOLY SÉRÜLÉSSEL JÁRÓ balesetnek TESZI ki magát.

⚠ VIGYÁZAT

Amennyiben ezeket az utasításokat nem tartja be, HALÁLOS KIMENETELŰ vagy KOMOLY SÉRÜLÉSSEL JÁRÓ balesetnek TEHETI ki magát.

⚠ FIGYELEM

BALESET veszélyét vagy a motorkerékpár károsodását kockáztatja, ha nem tartja be az alábbi utasításokat.

Egyéb fontos információkat az alábbi címszavak alatt talál:

FIGYELEM Az itt található információk segítenek elkerülni, hogy sérüléseket okozzon motorkerékpárjában, egyéb tárgyakban vagy környezetében.

Tartalom

Biztonságos motorozás 2. oldal

Üzemeltetési útmutató 16. oldal

Karbantartás 35. oldal

Hibaelhárítás 54. oldal

Információ 60. oldal

Specifikációk 71. oldal

Tárgymutató 75. oldal

Biztonságos motorozás

Ez a fejezet fontos információkat tartalmaz a biztonságos motorozással kapcsolatban. Kérjük, olvassa át ezt a fejezetet figyelmesen.

Biztonsági irányelvek..... 3. oldal
Biztonsági matricák..... 6. oldal
Tájékoztató matricák..... 8. oldal
Biztonsági előírások.....11. oldal
Vezetési előkészületek.....12. oldal
Kiegészítők és átalakítások.....15. oldal

Biztonsági irányelvek

Biztonsága érdekében kövesse ezt az útmutatást:

- Végezze el a kezelési könyvben és a versenykézikönyvben leírt összes rutin és rendszeres ellenőrzést.
- Tankolás előtt állítsa le a motort és tartsa a motorkerékpárt szikráktól és nyílt lángtól távol.
- Ne járassa a motort zárt helyiségben! A kipufogógázban található szén-monoxid mérgező és fulladást okozhat.

Mindig viseljen bukósisakot!

Bizonyított tény, hogy a bukósisak és a védőfelszerelések viselése jelentősen csökkenti a fej-, illetve egyéb sérülések számát és súlyosságát. Mindig ellenőrzött minőségű bukósisakot és védőfelszerelést viseljen. ➡ 11. oldal

Elindulás előtt

Bizonyosodjon meg róla, hogy testileg és szellemileg is fel van készülve, valamint nem áll alkohol vagy gyógyszerek befolyása alatt. Mindig ellenőrzött minőségű bukósisakot és védőfelszerelést viseljen.

Szakítson rá időt, hogy megismerje motorkerékpárját

Mivel minden jármű egyedi, ezért szakítson rá időt, hogy megismerje ennek a motorkerékpárnak a kezelését és üzemeltetését, mielőtt versenyezni kezdene.

Saját képességeinek és tudásának megfelelően motorozzon!

Soha ne lépje túl saját képességeit vagy a körülmények jelentette korlátokat! A fáradtság és figyelmetlenség negatívan befolyásolhatják képességeit és a jó helyzetmegítélést, valamint a biztonságos motorozást.

folytatás

Soha ne szállítson utast!

Az utasszállításhoz szükséges kapaszkodók, ülés vagy lábtartók nem állnak rendelkezésre, ezért soha ne szállítson utast!

Ne vezessen motorkerékpárt, ha alkohol vagy gyógyszerek hatása alatt áll!

Az alkohol- vagy gyógyszerfogyasztás és a vezetés együtt nem működik. Akár egyetlen pohár ital csökkentheti gyors döntőképességét, és minden további pohárral egyenes arányban növekszik reakcióideje. Ugyanez vonatkozik a gyógyszerekre is. Soha ne vezessen ittasan és ne hagyja barátait sem!

Tartsa Honda járművét jó állapotban!

A jármű megfelelő karbantartása elengedhetetlen az Ön biztonsága érdekében. Egy laza csavar például olyan meghibásodáshoz vezethet, ami akár komoly sérülést is okozhat.

Lítium-ion (li-ion) akkumulátor

Amennyiben gyanús szagokat észlel a lítium-ion (li-ion) akkumulátor felől, állítsa meg a motorkerékpárt gyúlékony tárgyaktól távol, és állítsa le a motort. Azonnal keresse fel márkakereskedőjét ellenőrzés céljából.

Szén-monoxid veszély

A kipufogógáz mérgező szén-monoxidot tartalmaz, amely egy színtelen és szagtalan gáz. Belélegzése eszméletvesztéshez és halálhoz is vezethet.

Ha a motort zárt helységben járatja, a belélegzett levegő veszélyes mennyiségű szén-monoxidot tartalmazhat.
Soha ne járassa a motorkerékpárt garázsban vagy egyéb zárt helyiségben!

⚠ VIGYÁZAT

Ha a motort részben vagy teljesen zárt területen járatja, rendkívül gyorsan mérgező szén-monoxid gáz gyűlhet fel.

Ennek a színtelen, szagtalan gáznak a belélegzése eszméletvesztéshez és halálhoz is vezethet.

Csak jól szellőző helyiségben vagy kültéren járassa a motorkerékpár motorját.

Biztonsági matricák

U, III U típus

A biztonsági és információs matricák a járművön fontos biztonsági figyelmeztetéssel szolgálnak és felhívják a figyelmet olyan veszélyhelyzetekre, melyek súlyos sérülést is okozhatnak.

Figyelmesen olvassa el a matricákat és ne távolítsa el őket!
Ha valamelyik leválik vagy olvashatatlanná válik, keresse fel márkakereskedőjét új matricáért.

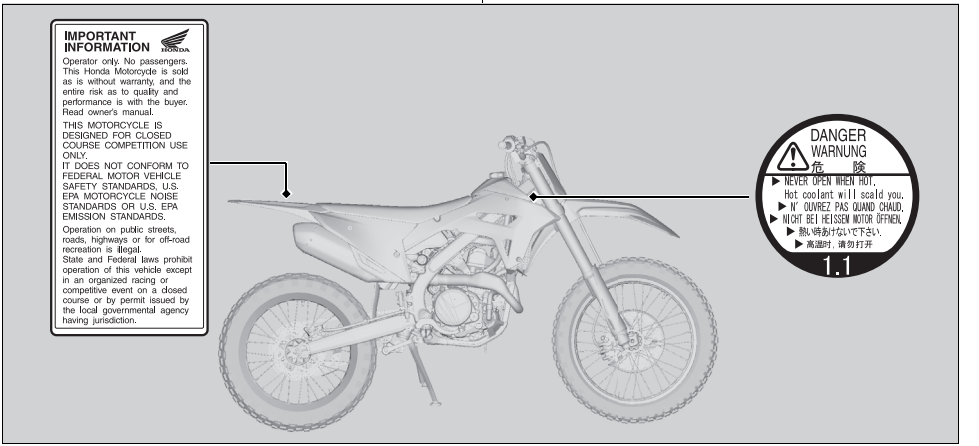

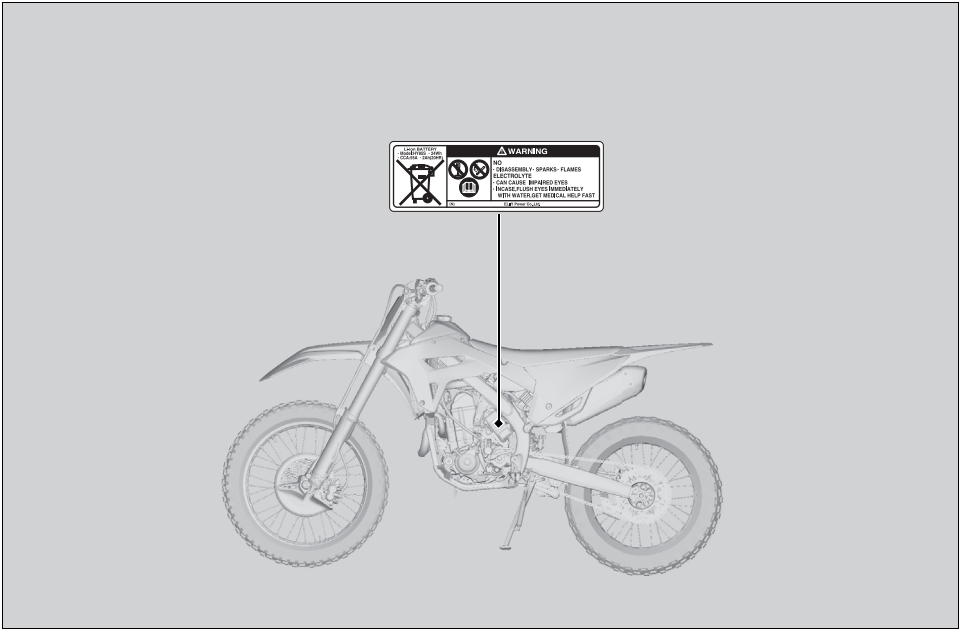
LEAD BATTERY
ELECTROLYTE
(SULFURIC ACID)
WARNING
NO:
·DISASSEMBLY· SPARKS· FLAMES
ELECTROLYTE
· CAN CAUSE IMPAIRED EYES
· INCASE, FLUSH EYES IMMEDIATELY
WITH WATER, GET MEDICAL HELP FAST
NO.
Flat Power Sports

Tájékoztató matricák

ED, III ED típus

A következő oldalakon a matricák jelentését olvashatja. Egyes matricák potenciálisan súlyos sérülést okozó veszélyekre hívják fel a figyelmet. Más matricák fontos biztonsági információkat tartalmaznak. Olvassa el az alábbi információkat figyelmesen, és ne távolítsa el a matricákat!

Ha valamelyik leválik vagy olvashatatlanná válik, keresse fel márkakereskedőjét új matricáért.

Minden egyes matricán egy külön szimbólum található.
A szimbólumok és a matricák jelentéseit az alábbiakban olvashatja.

Olvassa el figyelmesen a kezelési könyvben és a versenykézikönyvben leírt utasításokat.

Olvassa el figyelmesen a versenykézikönyvben és a javítási könyvben leírt utasításokat. A biztonság érdekében a motorkerékpár szervizelését márkakereskedőjénél végeztesse el.

VESZÉLY (PIROS háttérrel)
Amennyiben ezeket az utasításokat nem tartja be, HALÁLOS KIMENETELŰ vagy KOMOLY SÉRÜLÉSSEL JÁRÓ balesetnek TESZI ki magát.

VIGYÁZAT (NARANCSSÁRGA háttérrel)
Amennyiben ezeket az utasításokat nem tartja be, HALÁLOS KIMENETELŰ vagy KOMOLY SÉRÜLÉSSEL JÁRÓ balesetnek TEHETI ki magát.

FIGYELEM (SÁRGA háttérrel)
BALESET veszélyét vagy a motorkerékpár károsodását kockáztatja, ha nem tartja be ezt az utasítást.

AKKUMULÁTOR MATRICA
VESZÉLY

- Ne szedje szét és ne próbáljon meg javítást eszközölni az akkumulátoron! Az ilyen tevékenység az elektrolit szivárgásához, hőképződéshez, robbanáshoz, tűzhöz vagy látáskárosodáshoz vezethet.
  Amennyiben elektrolit ment a szemébe, azonnal mossa ki bőséges vízzel és keresse fel a szemészét.
- Tartsa távol hőtől vagy nyílt lángtól!
  Ne dolgozzon nyílt lánggal (gyufa, öngyújtó, cigaretta, hegesztőberendezésektől vagy csiszolóktól származó szikrák) az akkumulátor közelében!
  A nyílt láng hőképződéshez, robbanáshoz vagy tűzhöz vezethet.
- Alaposan olvassa át a kezelési könyvet.
  A termék nem megfelelő kezelése sérüléseket okozhat a járműben és hőképződéshez, robbanáshoz, tűzhöz, látáskárosodáshoz vagy égési sérülésekhez is vezethet.

HŰTŐSAPKA MATRICA
VESZÉLY

NE NYISSA KI, HA FORRÓ!
A forró hűtőfolyadék égési sérülést okozhat.
A nyomásszabályzó szelep **1,1 kgf/cm²**-nél kezd el nyitni.

ÜZEMANYAG MATRICA

Csak ólommentes,
max. 10% etanolt tartalmazó benzin

FIGYELMEZTETŐ FELIRATOK - FONTOS INFORMÁCIÓ

- Csak vezető! Tilos az utasszállítás!
- Ez a jármű jótállás nélkül kerül értékesítésre ezért a minőséggel és teljesítménnyel kapcsolatos kockázatok a vásárlót terhelik. OLVASSA ÁT A KEZELÉSI KÖNYVET.
- Az Ön motorkerékpárja csak versenyhasználatra készült.
- A jármű nem felel meg a közúti közlekedés előírásainak ezért tilos közúton, országúton vagy autópályán használni.
- Ezen járműveket csak törvényileg elismert szervezetek által rendezett, vagy az illetékes helyi önkormányzat által engedélyezett, zártpályás versenyeken szabad használni.
- Használat előtt győződjön meg róla, hogy a motorkerékpár működtetése legális.

Biztonsági előírások

Védőfelszerelés

Győződjön meg róla, hogy a biztonsági előírásoknak megfelelő sisakot, szemvédőt és egyéb, megfelelő védőruházatot visel.

Sisak

A biztonsági előírásoknak megfelelő, jól látható és megfelelő méretű

- Az állcsat becsatolását követően is biztonságosnak és kényelmesnek kell lennie
- Minőségi, jóváhagyott védőszemüveg

⚠ VIGYÁZAT

A bukósisak hiánya megnöveli a komoly sérülések és a halálos kimenetelű balesetek esélyét ütközéskor.

Mindig viseljen biztonságilag elfogadott bukósisakot, védőszemüveget és védőruházatot.

Védőruházat

Gyakorlás vagy versenyre felkészülés közben mindig viseljen biztonságilag elfogadott bukósisakot, védőszemüveget és védőruházatot.

Vezetési előkészületek

Bejáratási periódus

Az első napon vagy az első 25 km-en kövesse ezeket az előírásokat a motorkerékpár megbízhatósága és hosszú élettartama érdekében.

- Kerülje a teljes gázzal indulást és a hirtelen gyorsítást.
- Kerülje a kemény fékezést és a hirtelen visszaváltásokat.
- Vezessen visszafogottan.

A fentiekben leírtakat alkalmazza az alábbi esetekben is:

- dugattyúcserét követően
- a dugattyúgyűrűk cseréjét követően
- hengercserét követően
- a főtengely vagy a főtengelycsapágyak cseréjét követően

Parkolás

CRF450RX

- Állítsa le a járművet szilárd felületű, egyenletes talajra.
- Ha lejtős területen vagy laza szerkezetű talajon parkol, bizonyosodjon meg róla, hogy a motorkerékpár nem tud feldőlni.
- Ellenőrizze, hogy a forró alkatrészek ne kerülhessenek kapcsolatba éghető anyagokkal.
- Ne érjen a motorhoz, a kipufogóhoz, a fékekhez és egyéb forró alkatrészhez, amíg azok le nem hűlnek!

Parkolás az oldaltámaszon

1. Állítsa le a motort.
2. Hajtsa ki az oldaltámaszt.
3. Lassan dőljön a motorkerékpárjával balra, amíg teljes súlyával rá nem nehezedik az oldaltámaszra.
4. Teljesen fordítsa ki balra a kormányt.
   ▶ A jobbra kifordított kormány esetén a motorkerékpár instabillá válhat és felborulhat.

Tankolás és üzemanyag útmutató

Kövesse az alábbi útmutatásokat a motor és az üzemanyagrendszer védelme érdekében:

- csak ólommentes benzint használjon.
- csak a javasolt oktánszámú benzint használja. Az alacsony oktánszámú benzin teljesítménycsökkenést eredményez.
- Ne használjon magas alkoholtartalmú üzemanyagokat! ➡70. oldal
- Soha ne használjon állott vagy szennyezett benzint vagy olaj/benzin keveréket!
- Ügyeljen rá, hogy ne kerüljön kosz vagy víz az üzemanyagtankba!

Honda választható nyomaték-szabályozó (HSTC)

Amikor a rendszer a hátsó kerék kipörgését észleli gyorsítás közben, leszabályozza a hátsó kerékre jutó nyomatékot a kiválasztott nyomatékszabályozási szint alapján.

A gyorsítás közben előforduló hátsókerék-kipörgést csökkenti a minél magasabbra beállított nyomatékszabályozási szint. Olyan szintet válasszon ki, mely megfelel képességeinek és az útviszonyoknak is.

A nyomatékszabályozás lassítás közben nem működik, tehát nem védi meg a hátsó kereket a megcsúszástól motorfék üzemben. Ne zárja el a gázt hirtelen, különösen csúszós útfelületen nem!

A nyomatékszabályozás nem minden esetben tud alkalmazkodni a durva pályaviszonyokhoz és a gázkar hirtelen működtetéséhez. Gyorsítás közben, motorozási tapasztalata mellett, mindig vegye figyelembe a pálya- és időjárási viszonyokat is.

A nyomatékszabályozó megfelelő működése érdekében mindig a javasolt gumiabroncsokat és lánckerekeket használja.

Kiegészítők és átalakítások

Határozottan javasoljuk, hogy ne használjon olyan kiegészítőket, melyek nem kifejezetten ehhez a motorkerékpárhoz készültek, és ne változtassa meg a motorkerékpár eredeti kialakítását! Ettől a motorkerékpár bizonytalanná válhat.

⚠VIGYÁZAT

A nem megfelelő kiegészítők felszerelése vagy az átalakítások súlyos vagy halálos balesetet okozhatnak.

A kiegészítőkkel és átalakításokkal kapcsolatban kövesse a kezelési könyvben leírtakat.

Ezt a motorkerékpárt nem arra tervezték, hogy oldalkocsit vagy utánfutót szereljenek rá. Ennek megszegése súlyosan rontaná a motorkerékpár vezethetőségét.

A motorkerékpáron ne végezzen el átalakítást az utasszállítás érdekében! A segédvázat nem arra tervezték, hogy elbírja egy utas plusz súlyát.

Az alkatrészek elhelyezkedése

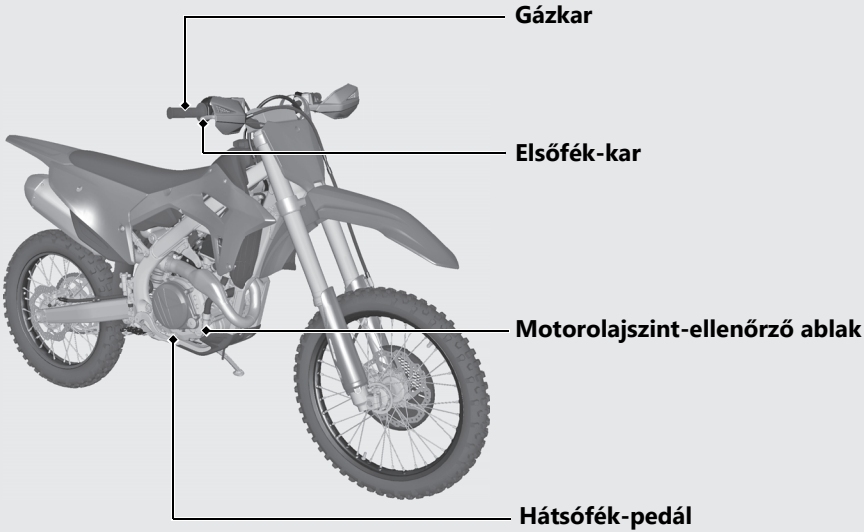

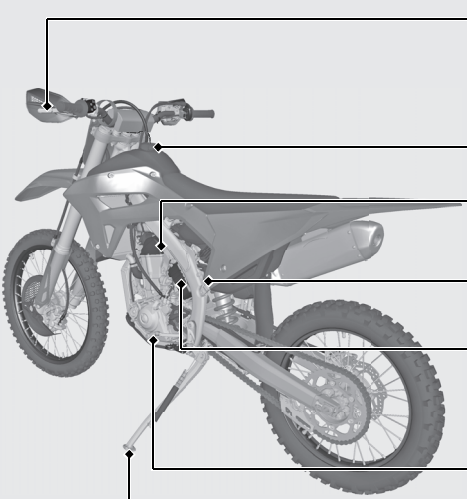

Kuplungkar

Tanksapka 33. o.

Hidegindító gomb (motor alapjárati fordulatszám) 28. o.

Főbiztosíték 58. o.

Akkumulátor 52. o.

Váltókar 32. o.

CRF450RX **Oldaltámasz**

Visszajelzők

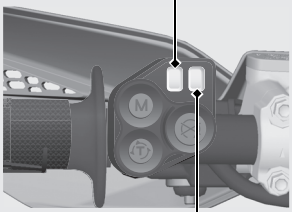

PGM-FI meghibásodásra figyelmeztető lámpa (MIL) (narancssárga)

Rövid ideig világít a motor beindítása esetén.
Ha járó motor mellett kezd világítani: 56. o.

Motorüzemmód-visszajelző (kék)

A motor beindításakor villogással jelzi az aktuálisan kiválasztott motorüzemmód kódszámát. Az aktuálisan kiválasztott üzemmódot jelzi ki. 20. o.

Rajtüzemmód rendszer visszajelző (lila)

A rajtüzemmód (HRC-Launch Control System) állapotát jelzi ki. 25. o.

Nyomatékszabályozó-visszajelző (zöld)

A motor beindításakor az üzemmód számát háromszor villogtatva jelzi az aktuálisan kiválasztott üzemmódot. A nyomatékszabályozó-visszajelző (zöld) akkor világít, amikor a rendszer működik.

Kapcsolók

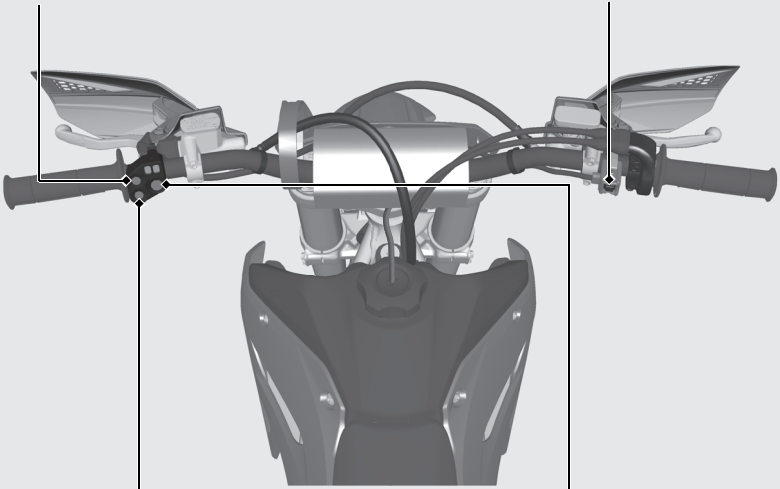
Motorüzemmód kiválasztó gomb 20. o.
Indítógomb 28. o.
Nyomatékszabályozó gomb 23. o.
Motorleállító gomb 31. o.

Motorüzemmód

A motorüzemmód kiválasztó gomb segítségével kiválaszthatja a versenypálya körülményeihez legmegfelelőbb teljesítményprogramot.

- 1. PGM-FI mód: alapbeállítás
- 2. PGM-FI mód: finombeállítás (csökkent gázadás-reakció az alapbeállításhoz képest)
- 3. PGM-FI mód: agresszív beállítás (megnövelt gázadás-reakció az alapbeállításhoz képest)

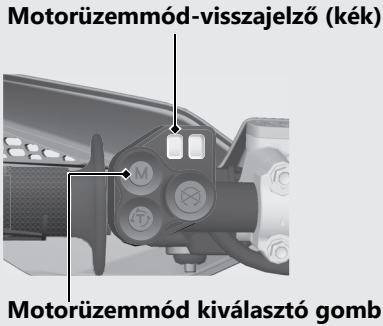

Pillanatnyi mód

Indítsa be a motort és a jármű álló helyzetében nyomja meg a motorüzemmód kiválasztó gombot. A motorüzemmód kiválasztó gomb felett található motorüzemmód-visszajelző kék színnel, három villogással jelzi a kiválasztott üzemmód kódját.

Motorüzemmód-visszajelző (kék)

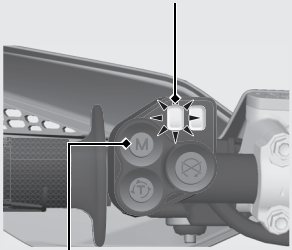

Motorüzemmód kiválasztó gomb

A motorüzemmód-visszajelző a motor beindításakor egyszeri villogással jelzi az aktuálisan kiválasztott motorüzemmódot.

1. PGM-FI mód:
A kék visszajelző egyszer villog és ezt háromszor megismétli.

2. PGM-FI mód:
A kék visszajelző kétszer villog és ezt háromszor megismétli.

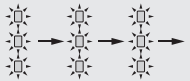

3. PGM-FI mód:
A kék visszajelző háromszor villog és ezt háromszor megismétli.

Ha a motorüzemmód-visszajelző nem alszik el vagy nem világít, amikor szükséges lenne, keresse fel márkakereskedőjét ellenőrzés céljából.

Mód kiválasztás

1. Indítsa be a motort.
2. A jármű álló helyzetében és a gázkar zárt állapotában nyomja meg és tartsa lenyomva a motorüzemmód kiválasztó gombot, több mint egy másodpercig.

A hidegindító gomb legyen teljesen visszatolva alaphelyzetbe. ➡28. o.
Amennyiben a hidegindító gomb ki van húzva a motorüzemmód nem fog átváltani.

3. Engedje el a motorüzemmód kiválasztó gombot. A motorüzemmód-visszajelző (kék) a villogások számával jelzi vissza a kiválasztott motorüzemmódot.
4. Ismételje meg a 2-3. lépéseket, míg a kívánt mód meg nem jelenik.

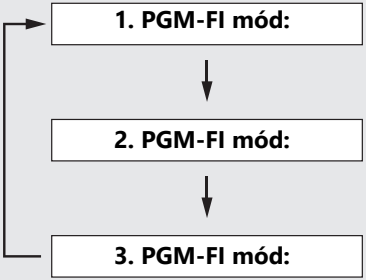

Honda választható nyomatékszabályozó (HSTC)

A nyomatékszabályozó szintje kiválasztható vagy a rendszer ki- és bekapcsolható a motoros tudásának és a pálya minőségének megfelelően a nyomatékszabályozó gomb használatával.

A nyomatékszabályozó-visszajelző (zöld) akkor világít, amikor a rendszer működik.

Nyomatékszabályozó-visszajelző (zöld)

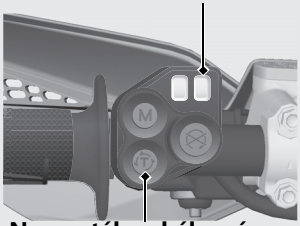

Nyomatékszabályozó gomb

Pillanatnyi mód

Indítsa be a motort. A nyomatékszabályozó-visszajelző a kiválasztott mód számát háromszor villogtatva jelzi ki a kiválasztott módot.

Nyomatékszabályzó mód	Hátsókerék-kipörgés
1	Magas
2	Közepes
3	Alacsony
OFF (ki)	Nem működik

Nyomatékszabályozó 1. mód: A visszajelző röviden egyszer villog és ezt háromszor megismétli.

Nyomatékszabályozó 2. mód: A visszajelző röviden kétszer villog és ezt háromszor megismétli.

Nyomatékszabályozó 3. mód: A visszajelző röviden háromszor villog és ezt háromszor megismétli.

A nyomatékszabályozó ki van kapcsolva: a visszajelző nem világít.

Honda választható nyomatékszabályozó (HSTC) *(Folytatás)*

Mód kiválasztás

1. Indítsa be a motort.

2. Nyomja meg a nyomatékszabályozó gombot a szint kiválasztásához. A gomb minden egyes megnyomására a beállított szint változik.

- ▶ A nyomatékszabályozó-visszajelző (zöld) a villogásainak számával jelzi vissza a kiválasztott módot.
- ▶ A legutoljára kiválasztott mód kerül mentésre.
- ▶ A gyári beállítás a 2. mód.
- ▶ A nyomatékszabályozó a nyomatékszabályozó gomb lenyomásával és nyomva tartásával kapcsolható ki és be.

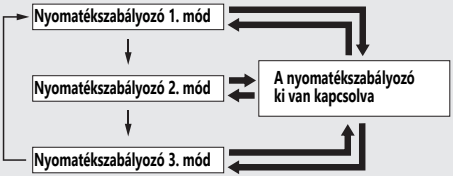

→ : A nyomatékszabályozó gomb megnyomása

➡ : A nyomatékszabályozó gomb megnyomása és nyomva tartása

Rajtüzemmód rendszer (HRC-Launch Control System)

A rajtüzemmód rendszer (HRC-Launch Control System) a motor induláskori maximális fordulatszám-csökkentésével minimalizálja a kerékkipörgést, ezzel biztosítva a hatékonyabb indulást.

Az ehhez tartozó maximális fordulatszám értéke a tudásának és a versenypálya körülményeinek megfelelően beállítható, amikor a rendszer működésben van.

A beállítás módosítása

1. Indítsa be a motort és várjon több mint két másodpercig.
2. Teljesen zárja a gázkart és nyomja meg az indítógombot, miközben behúzza a kuplungkart, amíg a rajtüzemmód rendszer visszajelző (lila) villogni nem kezd.
   - ▶A rendszer készenléti módba kerül és a rajtüzemmód rendszer visszajelző (lila) villogással jelzi a beállított szintet.
   - ▶A maximális fordulatszámérték csökkentése a készenléti módból indul.
   - ▶A rendszer kikapcsolhatja saját magát a gázkar erős megrántása esetén.
   - ▶Amennyiben az alapjárat túl alacsony, a rendszer nem fog átkapcsolni készenléti módba. Állítsa be az alapjáratot az alapbeállításra.
   - ▶A rendszer kikapcsolásához gyorsan nyomja meg az indítógombot. A rajtüzemmód rendszer visszajelző villogása megáll.

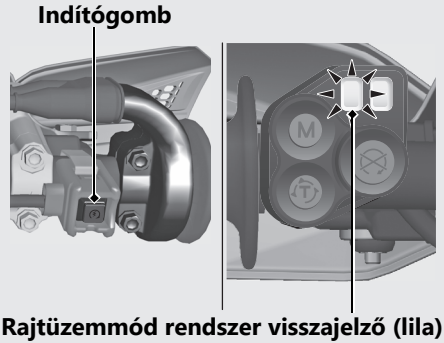

Rajtüzemmód rendszer (HRC-Launch Control System) *(Folytatás)*

❸ Nyomja meg és tartsa lenyomva az indítógombot. A gomb minden egyes megnyomása és nyomva tartása esetén a beállított szint változik.
▶Az utoljára elmentett szint kerül kiválasztásra.
▶A gyári beállítás a 2-es szint.

❹ A rendszer további használatához kövesse az „A rendszer működtetése” című rész 2. lépését. A rendszer kikapcsolásához gyorsan nyomja meg az indítógombot. A rajtüzemmód rendszer visszajelző abbahagyja a villogást és a rendszer kikapcsol.

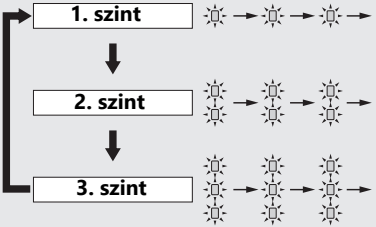

Az indítógomb lenyomása és nyomva tartása, miközben a rajtüzemmód rendszer készenléti módban van.

Szint	Rajtüzemmód maximális fordulatszám	A rajtüzemmód rendszer visszajelző villogásainak száma
1	Magas	1
2	Közepes	2
3	Alacsony	3

A rendszer működtetése

1. Végezze el az „A beállítás módosítása” című rész 1. és 2. lépését a szint módosításához.
2. Kapcsoljon 1. vagy 2. sebességi fokozatba.
3. Rajt esetén nyissa a gázkart legalább félig vagy akár még jobban is. A rendszer működőképes.
   - ▶A csökkentett fordulatszám szabályozás alatt áll és néhány másodpercen belül visszatér normál értékre. Amint a maximális fordulatszám visszaáll normál értékre, a rendszer kikapcsol.
   - ▶A rendszer működése közben a visszajelző (lila) világít.
   - ▶Amennyiben rajt előtt nyitja a gázkart félig vagy annál jobban, abban az esetben a rajtüzemmód rendszer kikapcsol.
   - ▶Amennyiben azonnal zárja a gázkart, a rendszer lehet, hogy nem fog működni.
   - ▶A rajtüzemmód rendszer működése esetén az alábbi tényezők kikapcsolják a működését:
     - ●A motorkerékpár 3. sebességi fokozatban van
     - ●A gázkar teljesen el van zárva.
4. Bizonyosodjon meg róla, hogy a rajtüzemmód rendszer visszajelző nem világít. Amennyiben nem alszik ki, abban az esetben a rendszer nem lett kikapcsolva. Gyorsan nyomja meg az indítógombot a rendszer kikapcsolásához.

A motor beindítása

Indítsa be a motort az alábbi lépéseket követve.

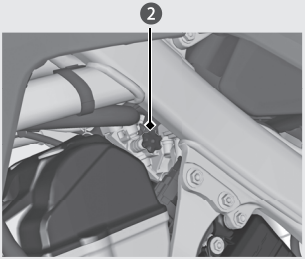

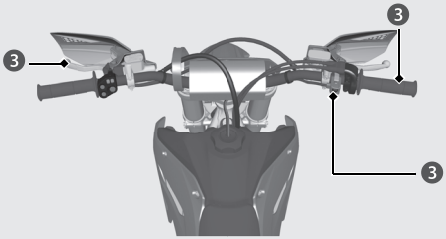

Meleg motor újraindításához kövesse az „Az üzemmeleg motor beindítása” című részben ismertetett lépéseket.

FIGYELEM

- Ha a motor 5 másodpercen belül nem indul, várjon 10 másodpercet a következő indítózás előtt, hogy az akkumulátor ismét feltöltődhessen.
- A hosszan tartó magas alapjárat és a motor túlpörgetése a motor és a kipufogórendszer károsodásához vezethet.
- A felmelegedési fázisban a gázkar rángatása vagy az 5 percig is tartó magas alapjárat a kipufogó-könyökök elszíneződését idézheti elő.

Ez a motorkerékpár nem rendelkezik biztonsági indításgátló rendszerrel. Húzza be teljesen a kuplungkart, majd nyomja meg az indítógombot.

▶ Amennyiben a jármű sebességfokozatban van és a kuplungkar nincsen behúzva, abban az esetben az indítógomb megnyomásakor a motorkerékpár előrefelé kúszhat.

⚠VIGYÁZAT

Amennyiben a jármű sebességfokozatban van és a kuplungkar nincsen behúzva, abban az esetben az indítógomb megnyomásakor a motorkerékpár hirtelen előrefelé kúszhat, ami súlyos, akár halálos sérüléshez is vezethet.

Az indítógomb megnyomásakor mindig húzza be teljesen a kuplungkart.

A hideg motor beindítása

1. Tegye a sebességváltót üres fokozatba.
2. Amennyiben a hőmérséklet 10 °C vagy az alatt van, teljesen húzza ki a hidegindító gombot.
3. A gázmarkolat legyen teljesen elzárva. Húzza be teljesen a kuplungkart, majd nyomja meg az indítógombot.
4. Körülbelül egy perccel a motor beindulása után tolja be teljesen a hidegindító kart zárt helyzetbe.

Az üzemmeleg motor beindítása

1. Kapcsolja a sebességváltót üres fokozatba.
2. A gázmarkolat legyen teljesen elzárva. Húzza be teljesen a kuplungkart, majd nyomja meg az indítógombot.

A motor beindítása *(Folytatás)*

A motor indítása, amennyiben túl sok üzemanyagot kapott

1. Kapcsolja a sebességváltót üres fokozatba.
2. Adjon teljes gázt, húzza be a kuplungkart és nyomja az indítógombot 5 másodpercig, hogy a nagy mennyiségű üzemanyagot kidolgozza a motorból.
3. A gázmarkolat legyen teljesen elzárva. Húzza be teljesen a kuplungkart, majd nyomja meg az indítógombot.

Ha a motor nem indul ➡55. o.

A motor indítása közben a PGM-FI meghibásodásra figyelmeztető lámpa (MIL) (narancssárga) 2 másodpercig világít, majd kialszik. Ezt követően a motorüzemmód-visszajelző (kék) 0,8 másodpercig kijelzi a pillanatnyilag beállított üzemmódot, majd kialszik. Ha a PGM-FI meghibásodásra figyelmeztető lámpa (MIL)/motorüzemmód-visszajelző lámpa nem világít vagy alszik el, amikor szükséges lenne, kérjük, keresse fel márkakereskedőjét ellenőrzés céljából.

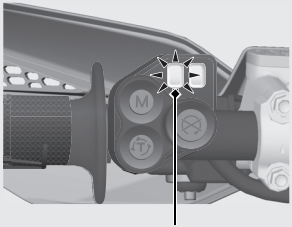

PGM-FI meghibásodásra figyelmeztető lámpa (MIL) (narancssárga)
Motorüzemmód-visszajelző (kék)

Amikor leállítja a motort

Normál motorleállítás

1. Kapcsolja a sebességváltót üres fokozatba.
2. Nyomja meg és tartsa lenyomva a motorleállító gombot, míg a motor teljesen le nem áll.

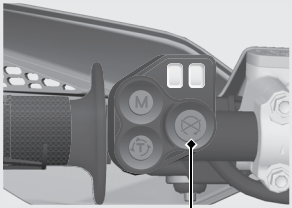

Motorleállító gomb

A motor vészleállítása

A motor vészhelyzetbeni leállításához nyomja meg és tartsa lenyomva a motorleállító gombot.

Sebességváltás

A motorkerékpár sebességváltója 5 előremeneti sebességfokozattal rendelkezik (egy le, négy pedig felfelé).

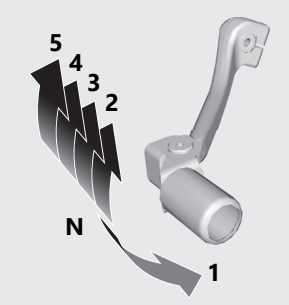

Tankolás

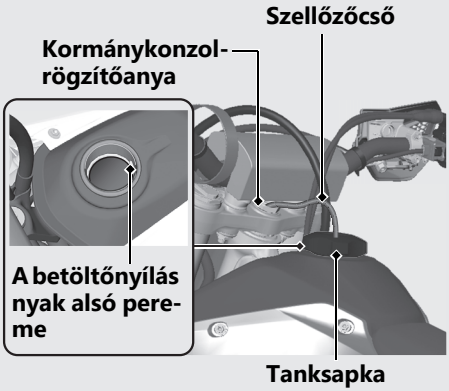

Figyeljen oda, nehogy megsérüljön az üzemanyag-szivattyú tankolás közben!
Ne töltse túl az üzemanyagtankot! A töltőnyílás nyakban nem lehet üzemanyag!

Üzemanyag típus: csak ólommentes benzin
Üzemanyag oktánszám: az Ön motorkerékpárját az optimális teljesítmény érdekében 95-ös vagy magasabb oktánszámú üzemanyag használatához tervezték.

CRF450RX

Üzemanyagtank térfogat:
8,0 l (2,11 US gal, 1,76 Imp gal)

CRF450R/RWE

Üzemanyagtank térfogat:
6,3 l (1,66 US gal, 1,39 Imp gal)

Tankolás és üzemanyag útmutató

➡13. o.

A tanksapka kinyitása

1. Húzza ki a szellőzőcsövet a kormánykonzol-rögzítőanyából.
2. Forgassa a tanksapkát az óramutató járásával ellentétesen, majd távolítsa el.

Tankolás *(Folytatás)*

A tanksapka lezárása

1. Tankolás után zárja be a tanksapkát.
2. Helyezze vissza a szellőzőcsövet a kormány-konzol-rögzítőanyába.

⚠VIGYÁZAT

A benzin rendkívül gyúlékony és robbanékony anyag. Ha üzemanyaggal tevékenykedik, könnyen súlyos balesetet szenvedhet.

- Állítsa le a motort és mindenféle hőt, szikrát vagy tüzet tartson távol a motorkerékpártól!
- Csak nyílt térben foglalkozzon üzemanyaggal!
- Azonnal törölje fel a kicsepegett üzemanyagot!

Karbantartás

Kérjük, figyelmesen olvassa el az „A karbantartás fontossága” és a „Karbantartási alapelvek” című részeket, valamint a „versenykézikönyvet” a karbantartás megkezdése előtt. A szervizadatokkal kapcsolatban olvassa át a „versenykézikönyvet”.

A karbantartás fontossága ..... 36. oldal
Karbantartási terv ..... 38. oldal
Karbantartási alapelvek ..... 42. oldal
A motorkerékpár részegységeinek eltávolítása és visszaszerelése ..... 52. oldal
Akkumulátor ..... 52. oldal

A karbantartás fontossága

A motorkerékpár karbantartása elengedhetetlen a biztonság és a befektetett érték megóvása, a teljesítmény fenntartása és a levegőszennyezés csökkentése érdekében. A karbantartás a tulajdonos felelőssége. Minden elindulás előtt ellenőrizze motorkerékpárját és végezze el a Karbantartási tervben javasolt karbantartásokat.
➔ 38. oldal

⚠VIGYÁZAT

A nem megfelelően karbantartott motorkerékpár vagy elhanyagolt probléma súlyos vagy akár halálos balesethez vezethet.

Mindig kövesse a kezelési könyvben, valamint a versenykézikönyvben leírt karbantartási és ellenőrzési tanácsokat.

Biztonságos karbantartás

Mindig olvassa el az utasításokat, mielőtt belekezd egy műveletbe, és győződjön meg róla, hogy rendelkezik a megfelelő alkatrészekkel, szerszámokkal és képzettséggel.
Lehetetlen azonban minden veszélyhelyzetre felhívni figyelmét, ami karbantartás közben felmerülhet. Önnek kell eldöntenie, mely karbantartási munkálatokat képes önállóan elvégezni.

Karbantartáskor kövesse ezeket az útmutatásokat.

- Állítsa le a motort.
- CRF450RX
  Állítsa le a motorkerékpárt szilárd felületű, egyenletes talajra az oldaltámaszt, vagy egy karbantartó állványt használva.
  CRF450R/RWE
  Állítsa le a motorkerékpárt szilárd felületű, egyenletes talajra egy karbantartó állványt használva.

- Szervizelés előtt ne érjen a motorhoz, kipufogóhoz, fékekhez és egyéb forró alkatrészhez, amíg le nem hűlnek, mivel megégetheti magát!
- A motort csak indokolt esetben, jól szellőző helyiségben indítsa be.

Karbantartási terv

A motorkerékpár biztonsága és megbízhatósága érdekében rendszeres ellenőrzésre és szervizelésre van szükség az idevonatkozó Karbantartási terv alapján.

Bizonyos karbantartási munkálatok könnyedén elláthatók általános szerelési tudással és szerszámokkal. Ezeknek a munkálatoknak a leírása megtalálható a versenykézikönyvben. Vannak azonban bonyolultabb, speciális szerszámokat, képzettséget és jártasságot igénylő munkálatok. Ezeknek az elvégzését jobb, ha márkakereskedésére bízza, kivéve, ha magas szintű jártassággal/képesítéssel és megfelelő célszerszámokkal rendelkezik. Ezeknek a munkálatoknak a leírása megtalálható a hivatalos Honda javítási könyvben, mely márkakereskedőjénél megvásárolható.

CRF450RX

A karbantartási táblázatban a szervizintervallumok versenyenkénti vagy üzemóránkénti intervallumokban vannak megadva. Annak érdekében, hogy egy szervizciklus nehogy kimaradjon, javasoljuk hogy vezessen egy könnyen ellenőrizhető táblázatot a megtett versenyekről és az üzemóráról.

CRF450R/RWE

A karbantartási táblázatban a szervizintervallumok versenyenkénti vagy üzemóránkénti intervallumokban vannak megadva. Annak érdekében, hogy egy szervizciklus nehogy kimaradjon, javasoljuk hogy vezessen egy könnyen ellenőrizhető táblázatot a megtett versenyekről és az üzemóráról.

Ha nem érzi magát megfelelően felkészültnek egy munkálat elvégzéséhez, ne felejtse el, hogy Honda márkaszervize ismeri motorkerékpárját a legjobban, és rendelkezik a megfelelő célszerszámokkal. Ha úgy dönt, hogy saját maga végzi el a karbantartást, csak eredeti Honda alkatrészt vagy annak megfelelőjét használja a cseréhez és javításhoz, hogy a legjobb minőséget és megbízhatóságot biztosítsa.

Minden tervezett karbantartáskor végezze el az Elindulás előtti ellenőrzést (➔ 42. oldal).

TÉTEL \ GYAKORISÁG	MEGJEGYZÉS	CRF450R/ RWE	Minden egyes versenyt vagy 2,5 üzemórát követően	Minden 3. versenyt vagy 7,5 üzemórát követően	Minden 6. versenyt vagy 15,0 üzemórát követően	Minden 9. versenyt vagy 22,5 üzemórát követően	Minden 12. versenyt vagy 30,0 üzemórát követően
		CRF450RX	Minden egyes versenyt vagy 3,5 üzemórát követően	Minden 2. versenyt vagy 7,5 üzemórát követően	Minden 4. versenyt vagy 15,0 üzemórát követően	Minden 6. versenyt vagy 22,5 üzemórát követően	Minden 8. versenyt vagy 30,0 üzemórát követően
Üzemanyag-vezeték	6. MEGJEGYZÉS		I				R
Üzemanyag-szivattyú szűrő	6. MEGJEGYZÉS						R
Gázkarműködés			I				
LÉGSZŰRŐ	1. MEGJEGYZÉS		C				
Forgattyúsház-szellőző			I				
Gyújtógyertya			I				
Szelephézag/ dekompresszor rendszer	4. MEGJEGYZÉS				I		
Motorolaj	3., 5. MEGJEGYZÉS		I		R		
Motorolajszűrő	3. MEGJEGYZÉS				R		
Motor alapjárati fordulatszám			I				

JAVASOLJUK, HOGY EZEN TÉTELEK SZERVIZELÉSÉT A HONDA JAVÍTÁSI KÖNYV ALAPJÁN VÉGEZZE EL. A karbantartási terv átlagos motorozási körülményeket alapul véve van összeállítva. Az erőteljes használatnak kitett motorkerékpár gyakoribb szervizelést igényel.

Karbantartási jelmagyarázat

I : Ellenőrzés (tisztítás, beállítás, kenés vagy, ha szükséges, csere)
L : Kenés
R : Csere
C : Tisztítás

Karbantartási terv

TÉTEL \ GYAKORISÁG	MEGJEGYZÉS	CRF450R/ RWE	Minden egyes versenyt vagy 2,5 üzemórát követően	Minden 3. versenyt vagy 7,5 üzemórát követően	Minden 6. versenyt vagy 15,0 üzemórát követően	Minden 9. versenyt vagy 22,5 üzemórát követően	Minden 12. versenyt vagy 30,0 üzemórát követően
		CRF450RX	Minden egyes versenyt vagy 3,5 üzemórát követően	Minden 2. versenyt vagy 7,5 üzemórát követően	Minden 4. versenyt vagy 15,0 üzemórát követően	Minden 6. versenyt vagy 22,5 üzemórát követően	Minden 8. versenyt vagy 30,0 üzemórát követően
Dugattyú és dugattyúgyűrűk					R		
Dugattyúcsapszeg					R		
Hűtőfolyadék	2. MEGJEGYZÉS		I				
Hűtőrendszer			I				
Hajtólánc			I L	R			
Hajtólánc-vezető			I				
Hajtólánc-görgő			I				
Hajtó fogaskerék			I				
Hajtott fogaskerék			I				
Fékfolyadék	2. MEGJEGYZÉS		I				
Fékbetétkopás			I				
Fékrendszer			I				

TÉTEL \ GYAKORISÁG	MEGJEGYZÉS	CRF450R/ RWE	Minden egyes versenyt vagy 2,5 üzemórát követően	Minden 3. versenyt vagy 7,5 üzemórát követően	Minden 6. versenyt vagy 15,0 üzemórát követően	Minden 9. versenyt vagy 22,5 üzemórát követően	Minden 12. versenyt vagy 30,0 üzemórát követően
		CRF450RX	Minden egyes versenyt vagy 3,5 üzemórát követően	Minden 2. versenyt vagy 7,5 üzemórát követően	Minden 4. versenyt vagy 15,0 üzemórát követően	Minden 6. versenyt vagy 22,5 üzemórát követően	Minden 8. versenyt vagy 30,0 üzemórát követően
Kuplungfolyadék	2. MEGJEGYZÉS		I				
Kuplungrendszer	5. MEGJEGYZÉS		I				
Vezérlőkábelek			I L				
Kipufogócső/-dob			I				
Futómű			I				
Lengőkar/rugóstag-rudazat				L			
Teleszkópolaj	3. MEGJEGYZÉS					R	
Csavarok, anyák, rögzítők			I				
Kerekek/gumiabroncsok			I				
Kormánynyak csapágyak						I	
Oldaltámasz	7. MEGJEGYZÉS		I				

Megjegyzés: 1 : Minden poros körülmények közötti motorozás után meg kell tisztítani.
2 : Cserélje minden 2. évben A cserét szakemberrel kell elvégeztetni.
3 : A bejáratási periódust követően cserélje le.
4 : A bejáratási periódust követően ellenőrizze le.
5 : A kuplungtárcsák és -lemezek cseréje esetén a motorolajat is le kell cserélni.
6 : Cserélje minden évben.
7 : Csak RX típus

Elindulás előtti ellenőrzés

Biztonsága érdekében az Ön felelőssége az elindulás előtti ellenőrzés és az esetlegesen feltárt hibák kijavítása. Az elindulás előtti ellenőrzés nagyon fontos, nemcsak a biztonság miatt, de azért is, mert távol a lakott területektől egy működészavar vagy lapos gumiabroncs rendkívül kellemetlen lehet.
A folyamatok megismerése érdekében olvassa át a versenykézikönyvben leírtakat.
A versenyszerű használat komoly igénybevételnek teszi ki a motorkerékpárt, ezért minden motorozás előtt ellenőrizze, illetve javítsa ki a meghibásodásokat.
Ellenőrizze a következőket, mielőtt használatba venné a motorkerékpárt:

- Motorolajszint
- Üzemanyag-vezeték állapota
- Hűtőfolyadékszint megfelelő szintje
- Hűtőrendszer és a hűtőcsövek állapota
- Megfelelő hőértékű gyertya, és a gyertyapipa állapota (nincs elkoszolódva és a kábelérintkezők nem lazák)
- Légszűrő állapota és szennyezettsége
- Kuplungkar holtjáték
- Szellőző-leeresztőcső tisztasága
- Kormánynyak-csapágy és kapcsolódó alkatrészeinek állapota
- Gázkarműködés
- Gumiabroncsok sérülései és nem megfelelő gumiabroncsnyomás
- Küllők lazasága
- Keréktárcsarögzítők lazasága
- Első és hátsó futómű megfelelő működése
- Első és hátsó fékek megfelelő működése
- Hajtólánc megfelelő lazasága és kenése,
- Hajtólánc-vezetők és -görgők sérülése és kopása
- Kipufogócső/kipufogódob lazasága
- Lehetőleg az összes alkatrész rögzítettsége (mint pl. hengerfejcsavarok, motorrögzítő csavarok/anyák, tengelyanyák, kormányrögzítő csavarok, villahíd szorítócsavarok, hajtólánc-beállító, ellenanyák, hajtólánc-görgő csavar/anya, kábelköteg-csatlakozók)
- PGM-FI meghibásodásra figyelmeztető lámpa (MIL) működése

Versenyek és edzések közötti karbantartás

CRF450RX

Edzést követően vagy versenyek között lehetősége van további ellenőrzések és beállítások elvégzésére.

CRF450R/RWE

Edzést követően vagy versenyek között lehetősége van további ellenőrzések és beállítások elvégzésére.

- Tisztítsa meg a sárvédőket és a kerekeket, futómű alkatrészeket, kormánymarkolatokat, kezelőszerveket és lábtartókat a felgyülemlett portól, sártól. Egy erős műanyagszőrű ecset megfelelő erre a célra.
- Ellenőrizze a gumiabroncsnyomást.
- Ellenőrizze a küllők feszességét és bizonyosodjon meg a keréktárcsa-rögzítők állapotáról.

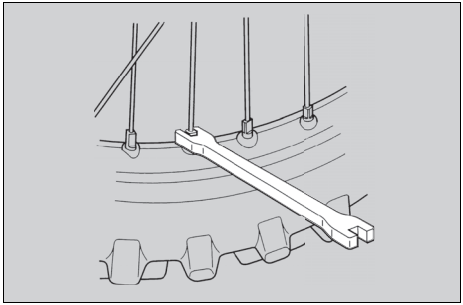

- Ellenőrizze a fogaskerekek csavarjait és az anyákat.
- Az ecsettel tisztítsa meg a hajtólánc oldalait. Amennyiben szükséges, kenje meg és állítsa be a láncot.

Járó motor mellett ne végezzen karbantartási munkálatokat! Ebben az esetben megsérülhet a keze.

- A beállítás után ellenőrizze a láncbeállító jelöléseket, hogy mindkét oldalon egyformán legyenek beállítva. Ez biztosítja, hogy a hátsó kerék megfelelően legyen beállítva és a hátsó fék is maximális teljesítményt tudjon nyújtani.

A kerék megfelelő beállítása hozzájárul a fékbetét élettartamának növeléséhez.

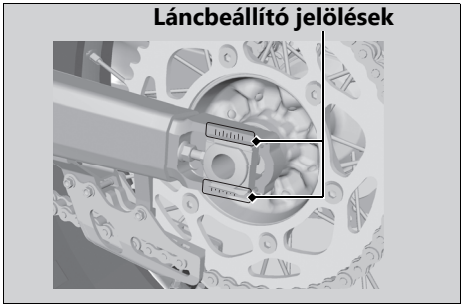

- Bakolja fel a motorkerékpár elejét, hogy az első kerék felemelkedjen a talajról, majd lazítsa meg a levegőnyomás-leengedő csavarokat és engedje le a felgyülemlett nyomást a teleszkópokból. Ez a nyomás a teleszkóp normális működése közben keletkezik.

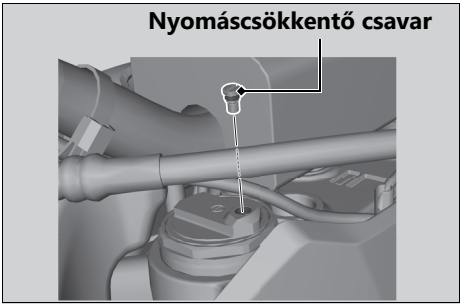

Húzza meg a levegőnyomás-leengedő csavarokat az előírt nyomatékkal:

Nyomaték: 1,3 N·m (0,1 kgf·m, 1,0 lbf·ft)

Verseny utáni karbantartás

A motorkerékpár hosszú távon jó teljesítményének megőrzése érdekében nagyon fontos a rendszeres és tervszerű karbantartás. Közvetlenül a verseny végeztével kezdje meg a következő karbantartási ciklust.

Versenyt követő kenési feladatok

A váz, motor és fém alkatrészek vagy a hajtó fogaskerekek azon helyeire, ahol például megkopott a festék, tegyen vékony réteg rozsdagátló folyadékot.
Ezzel megelőzheti ezen fém alkatrészek rozsdásodását.
Ha a verseny nagyon nedves vagy sáros körülmények között zajlott, vastagabb rétegben hordja fel a védőanyagot. Azonban figyeljen oda, hogy a féktárcsák és fékbetétek környékére ne kerüljön az olajos folyadék!

Figyeljen arra is, hogy az ujjai nehogy beszoruljanak a fogaskerék és a lánc közé!

Távolítsa el a hajtóláncot, majd tisztítsa és kenje meg. A kenés előtt tisztítsa meg és szárítsa meg a láncot.

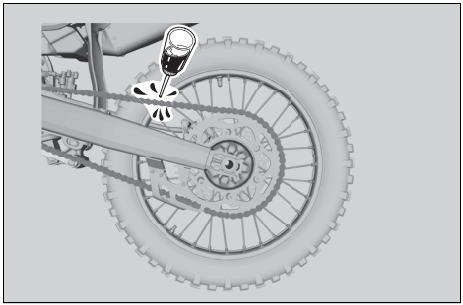

Rutin tisztítás

Ha csak enyhén koszos a motorkerékpár, egy műanyag ecset és néhány tiszta rongy is megfelelő a tisztításhoz.

Figyeljen arra is, hogy az ujjai nehogy beszorulja-nak a fogaskerék és a lánc közé!

Ezt a fajta tisztítóecsetet különféle boltokból be lehet szerezni. Ezek az ecsetek nagyon hasznosak a koszos, nehezen hozzáférhető részek megtisztításához.
A merev sörtéjű súrolókefék használatát kerülje a műanyag és gumi alkatrészeken is.

Amennyiben a motorkerékpár tengeri levegőnek vagy tengervíznek volt kitéve, abban az esetben öblítse le, lehetőleg rögtön az eseményt követően, és kenje be a fém alkatrészeket.

A motorkerékpár mosása vagy tisztítószerek használata előtt olvassa át az „A motorkerékpár ápolása” című részt. ➔ 61. oldal

Alkatrészek cseréje

Alkatrészcsere esetén a megbízhatóság és biztonság érdekében csak eredeti Honda vagy ezen minőségnek megfelelő alkatrészt használjon.

⚠ VIGYÁZAT

A nem eredeti Honda alkatrészek beszerelése súlyos vagy akár halálos balesethez vezethet.

Alkatrészcsere esetén csak eredeti Honda vagy annak megfelelő minőségű, motorkerékpárjához tervezett és jóváhagyott alkatrészt használjon.

Lítium-ion (li-ion) akkumulátor

Motorkerékpárja lítium-ion (li-ion) akkumulátorral rendelkezik. Tisztítsa meg az akkumulátorsarukat, ha elkoszolódtak vagy korrodáltak.

Ez a jel az akkumulátoron azt jelenti, hogy tilos háztartási hulladékként kezelni.

FIGYELEM

A helytelenül kezelt hulladék akkumulátor veszélyes lehet az egészségre és a környezetre is. Mindig kövesse a helyi törvényeket és előírásokat az akkumulátor kezelésével kapcsolatban.

Mi a teendő vészhelyzetben?

Az alábbiak előfordulása esetén azonnal forduljon orvoshoz.

- Elektrolit fröccsent a szemébe:
  ▶ Folyamatosan mossa a szemét hideg vízzel 15 percen keresztül. A nagynyomású víz sérülést okozhat a szemben.
- Elektrolit fröccsent a bőrére:
  ▶ Távolítsa el az érintett ruhadarabokat és alaposan mossa le a bőrét vízzel.
- Elektrolit fröccsent a szájába.
  ▶ Alaposan öblítse ki a száját vízzel, de ne nyelje le!

⚠ VIGYÁZAT

Az akkumulátor gyúlékony oldószert, elektrolitot tartalmaz.

Az akkumulátor nem megfelelő kezelése esetén komoly égési sérüléseket lehet szenvedni.

- Tartsa az akkumulátort távol hőtől, szikrától, nyílt lángtól.
- Ne engedjen gyerekeket az akkumulátor közelébe!
- Ne szerelje szét az akkumulátort!
- Ne zárja rövidre az akkumulátor pólusait!
- Ne tegye ki az akkumulátort ütésveszélynek!

folytatás

Az akkumulátorsaruk megtisztítása

1. Vegye ki az akkumulátort. ➔ 52. oldal

2. Ha a saruk korrodálni kezdtek és fehér színű anyag borítja őket, mossa le őket meleg vízzel és törölje őket szárazra.

3. Ha a saruk erőteljesen korrodálódtak, tisztításukhoz használjon drótkefét vagy csiszolópapírt. Viseljen védőszemüveget.

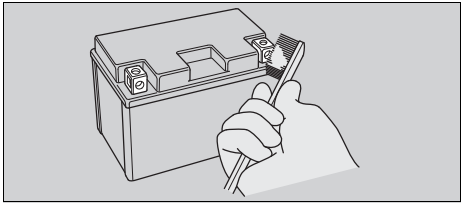

4. Tisztítás után helyezze vissza az akkumulátort.

Az akkumulátornak meghatározott élettartama van. Az akkumulátorcserével kapcsolatban egyeztessen márkakereskedőjével. Csere esetén csak egy ugyanolyan típusú lítium-ion (li-ion) akkumulátort használjon.

FIGYELEM

A nem gyári Honda elektromos kiegészítők felszerelése túlterhelheti az elektromos rendszert, ezzel lemerítve az akkumulátort és esetleg tönkretéve a rendszert.

Biztosítékok

A biztosítékok az elektromos áramköröket védik a motorkerékpáron. Ha a motorkerékpáron valamilyen elektromos berendezés nem működik, először azt kell ellenőrizni, hogy nem égett-e ki egy biztosíték. ➔ 58. oldal

A biztosítékok ellenőrzése és cseréje

A biztosítékok kivételéhez és ellenőrzéséhez először állítsa le a motort. Ha egy biztosíték kiégett, egy azonos értékű biztosítékot helyezzen be. A biztosíték értékével kapcsolatban nézze át a „Specifikációk” című fejezetet. ➔ 73. oldal

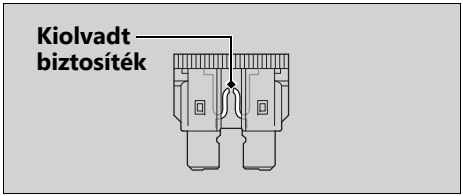

FIGYELEM

Amennyiben nagyobb értékű biztosítékot szerel be, úgy megnő az elektromos rendszer meghibásodásának a kockázata.

Ha egy biztosíték ismételten kiég, valószínűleg elektromos meghibásodás van a rendszerben. Keresse fel márkakereskedőjét ellenőrzés céljából.

Gumiabroncsok (ellenőrzés/csere)

A gumiabroncsnyomás ellenőrzése

Szemrevételezéssel ellenőrizze a gumiabroncsokat és minden egyes elindulás előtt műszerrel is ellenőrizze a gumiabroncsnyomást.
A gumiabroncsok nyomását mindig hideg állapotukban ellenőrizze.
Amennyiben speciális terepen való motorozáshoz állítja be a gumiabroncsnyomást, azt csak kis lépésekben végezze el.

A sérülések ellenőrzése

Ellenőrizze a gumiabroncsokat, hogy nincsenek-e rajtuk vágások vagy repedések, a vászon nem vált-e láthatóvá, valamint a gumiabroncsok oldalfalában vagy a mintázatban nincs-e beágyazódott szög vagy egyéb éles tárgy. Ellenőrizze azt is, hogy nincs-e a gumiabroncsok oldalfalában dudor vagy kitüremkedés.

A rendellenes kopás ellenőrzése

Ellenőrizze a gumiabroncsokat, nincs-e rajtuk rendellenes kopás.

A keréktárcsák és a szelepszárak ellenőrzése

Ellenőrizze a keréktárcsák sérüléseit és a laza küllőket. Ellenőrizze a szelepszárak helyzetét. Az elmozdult szelepszár arra utal, hogy a tömlő elmozdult a gumiabroncson belül vagy a gumiabroncs elcsúszott a keréktárcsaperemen. Keresse fel márkakereskedőjét.

⚠ VIGYÁZAT

A túlságosan kopott vagy nem megfelelően felfújt gumiabroncsok súlyos vagy halálos balesetet okozhatnak.

Kövesse a kezelési könyvben leírtakat a gumiabroncs felfújására és karbantartására vonatkozóan.

A gumiabroncsokat márkakereskedőjénél cserél-tesse le.
A javasolt gumiabroncsokat és nyomásértékeket megtalálja a „Specifikációk” című fejezetben.
➔ 71. oldal
Gumiabroncscsere esetén kövesse ezeket az útmutatásokat.

- Mindig a kezelési könyvben ajánlott gumi-abroncstípust szereltesse fel.
- Minden alkalommal cserélje le a gumitömlőt is, amikor abroncsot cserél. Gumiabroncscse-rekor a régi tömlő nagy valószínűséggel meg-nyúlik, amitől később könnyen defektes lehet.
- Ha a belső defektes lesz vagy megsérül, akkor amint lehet, le kell cserélni, nem megjavítani. A javított belső nem megbízható, könnyen ismét defektes lehet, miközben motorozik.
  Csak az eredetivel megegyező belső tömlőt használjon.

⚠ VIGYÁZAT

A nem megfelelő gumiabroncs ronthatja motorkerékpárja kezelhetőségét, stabilitását, amely súlyos vagy halálos balesetet okozhat.

Mindig a kezelési könyvben ajánlott gumiabroncstípust szereltesse fel.

Akkumulátor

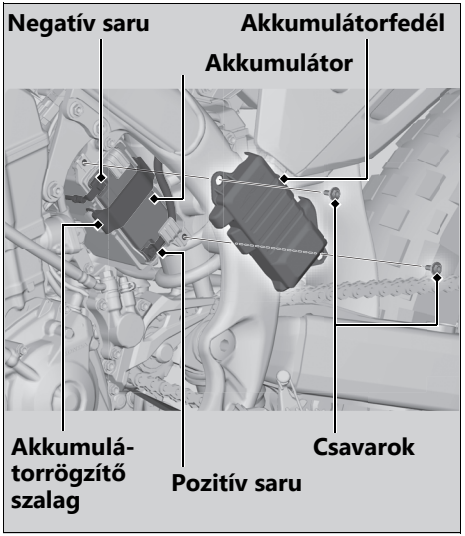

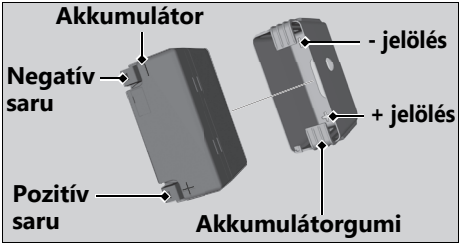

Eltávolítás

1. Távolítsa el az akkumulátorfedelet a csavarok kiszerelésével.
2. Vegye le a negatív ⊖ sarut az akkumulátorról.
3. Vegye le a pozitív ⊕ sarut az akkumulátorról.
4. Vegye le az akkumulátorrögzítő szalagot.
5. Távolítsa el az akkumulátoregységet és vigyázzon, nehogy elejtse a sarurögzítő anyákat!
6. Válassza szét az akkumulátort és az akkumulátorgumit.

Visszaszerelés

1. Szerelje össze az akkumulátort és az akkumulátorgumit.
   ▶ Ellenőrizze, hogy a + és - jelölés a gumi alján egybe esik-e az akkumulátor pozitív ⊕ és negatív ⊖ sarujával.
2. Szerelje vissza az akkumulátoregységet.
3. Csavarja vissza a csavarokat, majd húzza meg őket. Először mindig a pozitív ⊕ sarut kösse vissza. Ellenőrizze, hogy a csavarok és anyák rendesen meg vannak-e húzva.
4. Húzza meg a pozitív ⊕ saru, majd pedig a negatív ⊖ saru csavarját az előírt nyomatékkal:

Nyomaték: 2 N·m (0,2 kgf·m, 1,5 lbf·ft)

5. Szerelje vissza az akkumulátorszalagot.
6. Helyezze vissza az akkumulátorfedelet és húzza meg a csavarokat az előírt nyomatékkal:

Nyomaték: 5,2 N·m (0,5 kgf·m, 3,8 lbf·ft)

Az akkumulátor megfelelő kezelése érdekében olvassa át a „Karbantartási alapelvek” című részt. ➡ 47. oldal
„Az akkumulátor lemerül” ➡ 57. oldal

Hibaelhárítás

A motor nem indul ..... 55. oldal
A figyelmeztető visszajelzők
világítanak vagy villognak ..... 56. oldal
PGM-FI (Programozott benzin-
befecskendezés) meghibásodásra
figyelmeztető lámpa (MIL) ..... 56. oldal
Elektromos meghibásodás ..... 57. oldal
Az akkumulátor lemerül ..... 57. oldal
Kiolvadt biztosíték ..... 58. oldal

A motor nem indul

Az indítómotor működik, de a motor nem indul

Ellenőrizze az alábbiakat:

- Ellenőrizze a megfelelő motorindítási folyamatot. ➔28. oldal
- Ellenőrizze a benzin mennyiségét az üzemanyagtankban.
- Ellenőrizze, hogy a PGM-FI meghibásodásra figyelmeztető lámpa (MIL) világít-e.

Az indítómotor nem működik

Ellenőrizze az alábbiakat:

- Ellenőrizze a megfelelő motorindítási folyamatot. ➔28. oldal
- Ellenőrizze, nincs-e kiolvadt biztosíték. ➔58. oldal
- Ellenőrizze, hogy az akkumulátor kábelek nem lazultak-e le (➔52. oldal) és a saruk nem korrodáltak-e (➔48. oldal).
- Ellenőrizze az akkumulátor állapotát. ➔57. oldal

Ha a probléma továbbra is fennáll, ellenőriztesse motorkerékpárját márkakereskedőjével vagy használja a Javítási útmutatót (megvásárolható a Honda márkakereskedőjétől) a hiba elhárítása érdekében.

PGM-FI (Programozott benzin-befecskendezés) meghibásodásra figyelmeztető lámpa (MIL)

Ha a visszajelző menet közben kezd világítani, komoly probléma lehet a PGM-FI rendszerrel. Csökkentse a sebességét, mihamarabb ellenőriztesse motorkerékpárját márkakereskedőjével vagy olvassa át a hivatalos Honda javítási útmutatót (megvásárolható Honda márkakereskedőjétől) a hiba elhárítása érdekében.

Az akkumulátor lemerül

Az akkumulátort tölteni kell.
A lítium-ion (li-ion) akkumulátorhoz speciális akkumulátortöltő szükséges.
Az akkumulátor töltése előtt kérjen tanácsot márkakereskedőjétől.
A töltés előtt szerelje ki az akkumulátort a motorkerékpárból.

FIGYELEM

Csak lítium-ion (li-ion) akkumulátorhoz való töltőt használjon. A nem megfelelő töltő alkalmazása maradandó károsodást okozhat az akkumulátorban.

Ha az akkumulátor a töltés után sem kel életre, keresse fel márkakereskedőjét.

FIGYELEM

Ne próbálja meg úgynevezett „bikázással” elindítani a motorkerékpárt, mert az kárt okozhat az elektromos rendszerben és az akkumulátorban!

Ellenőrizze az akkumulátor feszültségét egy digitális multiméterrel.
1 V alatt: Az akkumulátor tönkrement, cserélje le.
1 V és 8 V között: Az akkumulátor lehet, hogy tönkrement; töltse fel, majd ellenőrizze újra.
Amennyiben nem tudja feltölteni az akkumulátort, akkor keresse fel márkakereskedőjét.

Kiolvadt biztosíték

A biztosítékok kezelése előtt olvassa át a „Biztosítékok ellenőrzése és cseréje” című részt. ➡ 48. oldal

1. Csatlakoztassa le az akkumulátor ⊖ negatív saruját. ➡ 52. oldal
2. Húzza hátra a csatlakozó borítást.
3. Kösse le a kábelcsatlakozót az indítómotor-mágneskapcsolóról.
4. Távolítsa el az indítómotor-mágneskapcsoló tartó csavart.
5. Vegye le az indítómotor-mágneskapcsoló fedelét.
6. Húzza ki a főbiztosítékot és ellenőrizze, hogy kiolvadt-e. A kiégett biztosítékot mindig azonos értékű biztosítékra cserélje le.

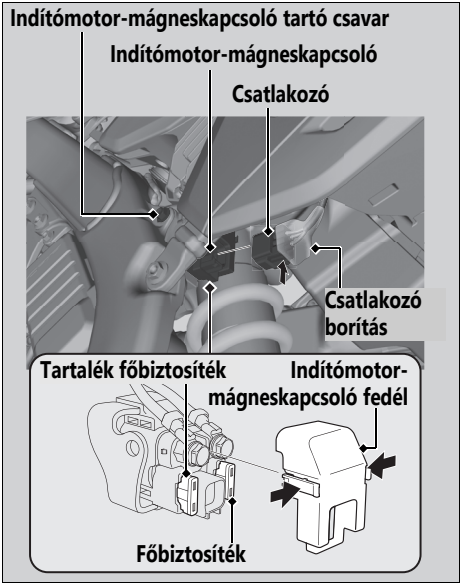

7. Helyezze vissza az indítómotor-mágneskapcsoló fedelét.
8. Helyezze vissza és húzza meg az indítómotor-mágneskapcsoló tartó csavarját.
9. Helyezze vissza a csatalakozót és a csatlakozó borítást.
10. Csatlakoztassa az akkumulátor ⊖ negatív saruját.

FIGYELEM

Ha egy biztosíték ismételten kiég, valószínűleg elektromos meghibásodás van a rendszerben. Keresse fel márkakereskedőjét ellenőrzés céljából.

Információ

A motorkerékpár ápolása ..... 61. oldal
A motorkerékpár tárolása ..... 65. oldal
A motorkerékpár szállítása ..... 66. oldal
Ön és a környezet ..... 68. oldal
Sorozatszámok ..... 69. oldal
Alkoholtartalmú üzemanyagok ..... 70. oldal

A motorkerékpár ápolása

A rendszeres tisztítás és ápolás nagyon fontos a hosszú élettartam megőrzésének érdekében. Egy tiszta motorkerékpáron könnyebb észrevenni a potenciális problémákat.
Tisztítás közben ellenőrizze, hogy nincsenek-e sérülések, kopások és üzemanyag-, ill. olajszivárgások.

Mosás

A mosás megkezdése előtt várja meg, amíg a motor, a kipufogó, a fék és egyéb forró alkatrészek lehűlnek.

1. Kerti locsolótömlő segítségével öblítse le motorkerékpárját, hogy feláztassa a lazább szennyeződéseket.

2. Ha szükséges, szivacsot vagy puha rongyot használva törölje át semleges tisztítószerrel.
   ▶ A műanyag elemeket különös gondossággal kezelje, nehogy megkarcolódjanak.
   Kerülje a vízsugár locsolását közvetlenül a légszűrőbe, a kipufogóba és az elektromos alkatrészekbe.
   ▶ Ne használjon fém szivacsot a váz megtisztítására! A Scotch Brite Hand Pad #7447-maroon folteltávolítót csak a bevonattal nem rendelkező alumínium részek tisztítására szabad felhasználni.

3. Alaposan öblítse le a motorkerékpárt bő, tiszta vízzel, majd puha, tiszta ronggyal törölje szárazra.

4. A száradást követően a mozgó alkatrészeket kenje be.
   ▶ Biztosítsa, hogy ne kerülhessen kenőanyag a fékekre vagy gumiabroncsokra! A féktárcsákra, -betétekre, -dobokra vagy -pofákra kerülő olaj nagyban csökkenti a fékhatást, mely balesethez vezethet.

5. A motorkerékpár mosása és szárítása után azonnal kenje be a hajtóláncot.

6. A korrózió megelőzésére használjon polírozószert.

▶ Kerülje az olyan termékeket, melyek erős tisztítószert vagy kémiai oldószereket tartalmaznak. Ezek károsíthatják a fém, fényezett és műanyag elemeket motorkerékpárján. A polírozószert tartsa távol a fékektől és gumiabroncsoktól.

▶ Ha a motorkerékpáron található matt fényezésű elem, ezeken az elemeken kerülje a polírozóanyagok használatát.

Mosási előkészületek

Mosáskor kövesse az alábbi útmutatásokat:

● Ne használjon nagynyomású mosóberendezést:

▶ A nagynyomású víz károsíthatja a motorkerékpár mozgó és elektromos részeit, akár működésképtelenné is téve őket.

▶ A víz bejuthat a légszűrőbe és/vagy a fojtószelepházba.

▶ Nagynyomású mosó használata esetén kerülje az alábbi területek mosását:

- főfékhenger
- kuplung főmunkahenger
- hajtólánc
- elektromos áramkörök
- motorleállító gomb
- kipufogónyílás
- kormányfej-csapágyak
- futómű-csatlakozópontok
- fojtószelepház
- üzemanyagtank alatt
- ülés alatt

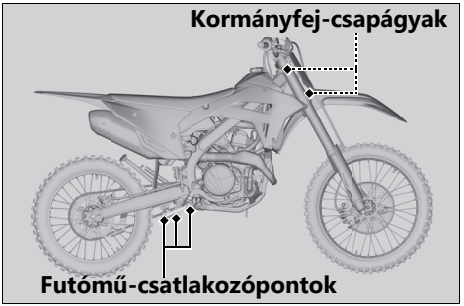

● Ne irányítsa a vizet a kipufogóba:

▶ A kipufogóban lévő víz akadályozhatja az indítást és korróziót okozhat.

- Szárítsa ki a fékeket:
  ▶ A víz negatívan befolyásolhatja a fékezési hatékonyságot. Mosást követően néhányszor alacsony sebességen működtesse a fékeket, hogy könnyebben megszáradjanak.
- Ne irányítsa a vizet a légszűrőbe:
  ▶ A víz a légszűrőben megakadályozhatja a motor indítását.
- Ne használjon viaszt vagy polírozószert a matt fényezésű felületeken:
  ▶ Enyhén mosószeres, bő vízzel és puha ronggyal vagy szivaccsal tisztítsa meg a matt felületeket. Puha, tiszta ronggyal törölje őket szárazra.

Az alumínium váz karbantartása

Az alumínium korrodálni kezd, amint porral, sárral vagy útszóró sóval lép kapcsolatba.

A foltok eltávolítására használjon Scotch Brite Hand Pad #7447-et (gesztenyebarna) vagy ennek megfelelőt. Nedvesítse meg a párnát és a váz hosszával párhuzamos kézmozgással polírozza a felületet.
A vázat vizes szivaccsal és általános konyhai tisztítószerrel tisztítsa meg, majd alaposan öblítse le tiszta vízzel. Egy tiszta puha ronggyal, a váz hosszával párhuzamos kézmozgással szárítsa meg a vázat.

FIGYELEM

Ne használjon fém szivacsot a váz megtisztítására! A Scotch Brite Hand Pad #7447-maroon folteltávolítót csak a bevonattal nem rendelkező alumínium részek tisztítására szabad felhasználni.

A titán üzemanyagtank karbantartása

CRF450R/RWE

Az üzemanyagtank titániumból készült.
Vizes szivaccsal és rozsdamentes acélhoz való általános konyhai tisztítószerrel távolítsa el a sarat vagy port, majd alaposan öblítse le tiszta vízzel.
Mosást követően öblítse le bő vízzel, majd törölje szárazra tiszta, puha ronggyal.

Kipufogócső és -dob

CRF450R/RX

A kipufogócső és -dob anyaga rozsdamentes acél, ennek ellenére olaj vagy sár beszennyezheti.

Vizes szivaccsal és általános konyhai tisztítószerrel távolítsa el a sarat vagy port, majd alaposan öblítse le tiszta vízzel. Száraz, puha ronggyal szárítsa meg.

Ha foltok jelentek meg a hőtől, használjon általánosan beszerezhető finom textúrájú ápolószert. Ezt követően ugyanúgy öblítse le, mint a sár és por eltávolításakor.

FIGYELEM

Annak ellenére, hogy a kipufogó rozsdamentes acélból készül, foltok keletkezhetnek rajta. Amint észreveszi a foltosodást, azonnal tisztítsa le az alkatrészeket.

CRF450RWE

A kipufogócső és -dob anyaga titán és rozsdamentes acél, ennek ellenére olaj vagy sár beszennyezheti és foltos lehet.

Vizes szivaccsal és általános konyhai tisztítószerrel távolítsa el a sarat vagy port, majd alaposan öblítse le tiszta vízzel. Száraz, puha ronggyal szárítsa meg.

Ha foltok jelentek meg a hőtől, használjon általánosan beszerezhető finom textúrájú ápolószert. Ezt követően ugyanúgy öblítse le, mint a sár és por eltávolításakor.

FIGYELEM

Annak ellenére, hogy a kipufogó titánból és rozsdamentes acélból készül, foltok keletkezhetnek rajta. Amint észreveszi a foltosodást, azonnal tisztítsa le az alkatrészeket.

A motorkerékpár tárolása

Ha azt tervezi, hogy hosszabb ideig nem használja a motorkerékpárt, kövesse az alábbiakat:

- Mossa le a motorkerékpárt.
- Engedje le a hűtőfolyadékot.
- Kenje meg a hajtóláncot.
- Helyezze a motorkerékpárt egy karbantartó állványra vagy hasonlóra, hogy mindkét kerék felemelkedjen a talajról.
- Csökkentse le az üzemanyagnyomást és eressze le az üzemanyagot egy megfelelő tárolóedénybe.
- Vegye ki az akkumulátort (➡ 52. oldal) a lemerülés megelőzése érdekében. Töltse fel teljesen az akkumulátort és száraz, naptól védett, jól szellőző helyen tárolja.
  ▶ Ha a motorkerékpárban marad, kösse le a negatív ⊖ sarut, hogy megelőzze a kisülést.
- Egy ronggyal zárja el a kipufogónyílást. Tegyen egy műanyag zacskót a kipufogóvégre és rögzítse szorosan, hogy a nedvesség ne juthasson be.
- Fűtetlen, párától, közvetlen napsugárzástól mentes, minimális napi hőingadozással rendelkező helyen tárolja a motorkerékpárt.
- A motorkerékpárt jól szellőző anyagból készült takaróval takarja le. Kerülje a műanyag, nejlon és nem szellőző takarók használatát, melyek akadályozzák a szellőzést és lehetővé teszik a hő és nedvesség felgyülemlését.

A tárolás befejezése után kövesse az alábbiakat:

- Vegye le a takarót és tisztítsa meg a motorkerékpárt.
- Cseréljen olajat, ha a tárolás kezdete óta 4 hónapnál több idő telt el.
- Csomagolja ki a kipufogóvéget és vegye ki a rongyot a kipufogónyílásból.
- Töltse fel az üzemanyagtankot a javasolt üzemanyaggal. ➔ 33. oldal
- Szükség szerint töltse fel az akkumulátort. ➔ 47. oldal
  Szerelje vissza az akkumulátort.
- Töltse fel a rendszert a hűtő betöltőnyílásán keresztül a betöltőnyak aljáig a megfelelő hűtőfolyadék-keverékkel.
- Emelje az üzemanyagnyomást.
- Végezze el az összes karbantartási ellenőrzést. ➔ 42. oldal

A motorkerékpár szállítása

Ha a motorkerékpárt szállítani kell, használjon motorkerékpár utánfutót vagy olyan szállítójárművet, ami rendelkezik rámpával és motorkerékpár-rögzítő lehetőséggel. Soha ne vontassa a motorkerékpárt, miközben annak kerekei a földön vannak!

FIGYELEM

A motorkerékpár vontatása károsíthatja a motorkerékpár sebességváltóját.

Amennyiben a motorkerékpárt teherautón vagy utánfutón szállítja, javasoljuk, hogy kövesse az alábbi előírásokat:

- Használjon rámpát.
- Csökkentse le az üzemanyagnyomást és eressze le az üzemanyagot egy megfelelő tárolóedénybe.
- Rögzítőhevederek segítségével rögzítse a motorkerékpárt egyenes, álló pozícióban. Ne használjon olyan kötelet, ami meglazulhat és ezáltal a motorkerékpár eldőlhet!

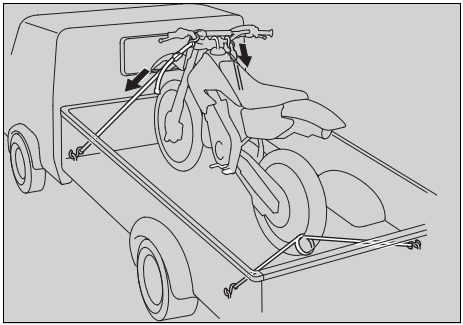

A biztonságos rögzítés érdekében az első kereket tolja neki a teherautó- vagy az utánfutóplató első falának. A rögzítőhevederek alsó végeit rögzítse a szállítójármű platóján vagy az utánfutókereten található rögzítőszemekhez, a felső végeket pedig a kormányhoz (egyet bal, egyet pedig jobb oldalról), a teleszkópvillához közel.

Ellenőrizze, hogy a kötelek nem érnek-e hozzá a bowdenekhez és az elektromos kábelekhez.

Húzza meg annyira a köteleket, hogy az első futómű félig összeüljön. A túl nagy nyomás szükségtelen, és tönkreteheti a szimmeringeket.

A biztonságos szállítás érdekében a motorkerékpár hátulját is rögzíteni kell.

Javasoljuk, hogy ne szállítsa a motorkerékpárt az oldalára fektetve! A jármű megsérülhet és az esetlegesen kifolyó üzemanyag veszélyt jelent.

Ön és a környezet

A motorozás nagyon szórakoztató, azonban Önnek is mindent meg kell tennie, hogy megvédje környezetét.

Körültekintéssel válasszon tisztítószereket!

Csak könnyen lebomló tisztítószerrel mossa le motorkerékpárját. Kerülje a fluor-klór-szénhidrogén (CFC) tartalmú aeroszolos spray-ket, melyek károsítják a légkör ózonrétegét.

A károsanyagok újrahasznosítása

A lecserélt olajat és egyéb mérgező anyagokat mindig juttassa el egy újrahasznosító központba. Amennyiben szükséges, hívja fel a helyi önkormányzatot és érdeklődjön az újrahasznosító központok felől, illetve hogy megtudja, hogyan kezelje a nem újrahasznosítható hulladékot. Ne tegye a fáradt olajat a szemetesbe és ne öntse a földre vagy a lefolyóba! A fáradt olaj, benzin, hűtőfolyadék és tisztítószerek mérgezést okozhatnak annak, aki dolgozik velük, illetve szennyezik az ivóvizet, folyókat, tavakat és óceánokat.

Sorozatszámok

A váz- és motorszámok egyediek és a motorkerékpár azonosítására szolgálnak, valamint szükségesek lehetnek a motorkerékpár forgalomba helyezéséhez. A cserealkatrészek megrendeléséhez is szükségesek lehetnek.
Jegyezze fel ezeket a számokat és őrizze őket biztos helyen.

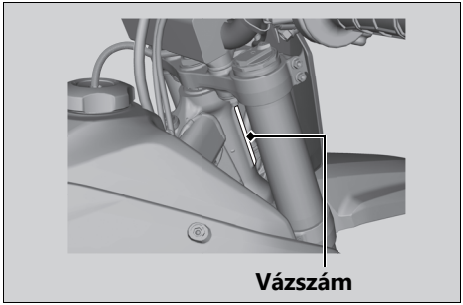

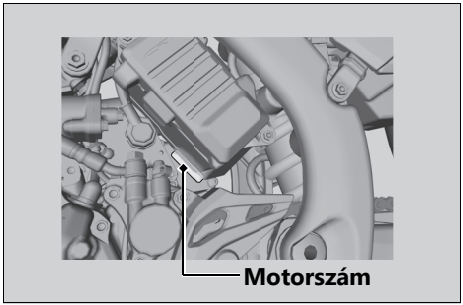

Alkoholtartalmú üzemanyagok

Egyes országokban a hagyományos üzemanyagok alkoholt tartalmazhatnak a károsanyag-kibocsátás csökkentése érdekében. Ilyen üzemanyag-keverék esetében ellenőrizze, hogy ólommentes-e és megfelel-e a minimum oktánszám követelménynek.

Az alábbi üzemanyag-keverék alkalmas motorkerékpárjához:

- max. 10% etanolt tartalmazó benzin.
  ▶ Az ilyen üzemanyagot helyenként Gasohol néven forgalmazzák.

A 10%-nál több etanolt tartalmazó benzin használata a következőt okozhatja:

- Megsérülhet az üzemanyagtank fényezése.
- Megsérülhetnek a gumi üzemanyag-vezetékek.
- Az üzemanyagtank korrodálni kezdhet.
- Rossz menetteljesítményt biztosíthat.

FIGYELEM

A megengedett százaléknál nagyobb mennyiséget tartalmazó kevert üzemanyagok használata az üzemanyagrendszer fém, gumi és műanyag részeinek károsodását okozhatják.

Ha nem megfelelő üzemelési vagy teljesítménybeli tüneteket észlel, próbáljon ki egy más márkájú benzint.

Méretek

Teljes hossz	**CRF450RX**	2174 mm (85,6 in)
	CRF450R/RWE	2182 mm (85,9 in)
Teljes szélesség	**CRF450RX**	839 mm (33,0 in)
	CRF450R/RWE	827 mm (32,6 in)
Teljes magasság	**CRF450RX**	1280 mm (50,4 in)
	CRF450R/RWE	1267 mm (49,9 in)
Tengelytáv	**CRF450RX**	1477 mm (58,1 in)
	CRF450R/RWE	1481 mm (58,3 in)
Ülésmagasság	**CRF450RX**	961 mm (37,8 in)
	CRF450R/RWE	965 mm (38,0 in)
Lábtartó magassága	**CRF450RX**	427 mm (16,8 in)
	CRF450R/RWE	430 mm (16,9 in)
Minimum szabadmagasság	**CRF450RX**	334 mm (13,1 in)
	CRF450R/RWE	336 mm (13,2 in)
Villaszög	**CRF450RX**	27° 18'
	CRF450R/RWE	27° 7'
Utánfutás	**CRF450RX**	115 mm (4,5 in)
	CRF450R/RWE	114 mm (4,5 in)

Váz

Gumiabroncsméret	Első	**CRF450RX**	90/90-21 54M
		CRF450R/RWE	80/100-21 51M
	Hátsó	**CRF450RX**	120/90-18 65M
		CRF450R/RWE	120/80-19 63M
Gumiabroncstípus	Diagonál, tömlős		
Javasolt gumiabroncsok	Első	**CRF450RX**	DUNLOP AT81F
		CRF450R/RWE	DUNLOP MX33F
	Hátsó	**CRF450RX**	DUNLOP AT81
		CRF450R/RWE	DUNLOP MX33
Gumiabroncs-nyomás (hidegen)	Első	100 kPa (1,0 kgf/cm², 15 psi)	
	Hátsó	100 kPa (1,0 kgf/cm², 15 psi)	
Üzemanyag	Ólommentes benzin 95-ös vagy magasabb oktánszám		
Alkoholtartalmú üzemanyagok	Max. 10% etanolt tartalmazó benzin		
Üzemanyagtank feltöltési mennyiség		**CRF450RX**	8,0 l (2,11 US gal, 1,76 Imp gal)
		CRF450R/RWE	6,3 l (1,66 US gal, 1,39 Imp gal)

Motor

Furat x löket	96,000 x 62,138 mm (3,7795 x 2,4464 in)	
Lökettérfogat	449,77 cm^3 (27,436 cu-in)	
Sűrítési viszony	13,5: 1	
Szelephézag (hidegen)	Szívó	0,13 ± 0,03 mm (0,005 ± 0,001 in)
	Kipufogó	0,28 ± 0,03 mm (0,011 ± 0,001 in)
Javasolt motorolaj	Honda 4 ütemű, SJ vagy magasabb API osztályozású (kivéve a kör alakú energiatakarékos, „Energy Conserving" vagy „Resource Conserving" feliratút), SAE 10W-30, JASO T 903 MA szabvány szerinti motorkerékpár olaj	
Motorolaj feltöltési mennyiség	Leeresztés után	1,0 l (1,06 US qt, 0,88 Imp qt)
	Leeresztés és szűrőcsere után	1,04 l (1,10 US qt, 0,92 Imp qt)
	Szétszerelés után	1,35 l (1,43 US qt, 1,19 Imp qt)
Alapjárati fordulatszám	2000 ± 100 1/min	

Hűtőrendszer

Javasolt hűtőfolyadék	Pro Honda HP Coolant	
Hűtőrendszer feltöltési mennyiség	Leeresztés után	1,08 l (1,14 US qt, 0,95 Imp qt)
	Szétszerelés után	1,14 l (1,20 US qt, 1,00 Imp qt)

Hajtáslánc

Primer áttétel	2,357	
Sebességfokozat-áttétel	1.	2,133
	2.	1,706
	3.	1,421
	4.	1,211
	5.	1,043
Végáttétel	**CRF450RX**	3,846
	CRF450R/RWE	3,769
Sebességváltási minta	Bal lábbal működtetett automatikusan visszatérő rendszer 1-N-2-3-4-5	

Elektromos rendszer

Akkumulátor	HY85S lítium-ion (li-ion) 12 V-2,0 Ah (20 HR)
Gyújtógyertya	NGK SILMAR9A-9S
Gyertyahézag	0,80-0,90 mm (0,031 - 0,035 in)

Biztosítékok

Főbiztosíték	10 A

Meghúzási nyomatékértékek

Teleszkópvilla-levegőnyomást leengedő csavar	1,3 N·m (0,1 kgf·m, 1,0 lbf·ft)
Akkumulátorsaru csavar	2 N·m (0,2 kgf·m, 1,5 lbf·ft)
Akkumulátorfedél csavarok	5,2 N·m (0,5 kgf·m, 3,8 lbf·ft)

A gyártó és a helyi piac képviselője

Gyártó	Honda Motor Co., Ltd. 2-1-1, Minami-Aoyama, Minato-ku, Tokyo 107-8556, Japan
A gyártó és az európai piac hivatalos képviselője	Honda Motor Europe Ltd - Aalst Office Wijngaardveld 1 (Noord V) 9300 Aalst - Belgium
A gyártó és az európai piac hivatalos képviselője	HONDA MOTOR EUROPE LTD. Cain Road, Bracknell, Berkshire U.K. RG12 1HL, United Kingdom

Tárgymutató

A

A motor beindítása 28
Akkumulátor 52
Az alkatrészek elhelyezkedése 16
Átalakítások 15

B

Benzin 33
Biztonsági előírások 11
Biztonsági irányelvek 3
Biztosítékok 48, 58

E

Elektromos meghibásodás 57
Eltávolítás
  Akkumulátor 52

G

Gasohol 70
Gumiabroncsok
  Csere 50
  Nyomás 50

H

Ha a motor megszívta magát 28
Hibaelhárítás 54

J

Javasolt
  Üzemanyag 33

K

Kapcsolók 19
Karbantartás
  Alapelvek 42
  Biztonság 36
  Fontossága 36
  Terv 38
Kiegészítők 15

M
Matricák 8
Mosás 61
Motor
Beindítás 28
Nem indul 55
Motorüzemmód 20

P
Parkolás 12
PGM-FI (Programozott benzin-befecskendezés) meghibásodásra figyelmeztető lámpa (MIL) 56

R
Rajtüzemmód rendszer (HRC-Launch Control System) 25

S
Sebességváltás 32
Sorozatszámok 69
Specifikációk 71

Sz
Szállítás 66

T
Tankolás 33
Tájékoztató matricák 8
Tárolás 65

Ü
Üzemanyag
Javasolt 33
Tanktérfogat 33

V
Vázszám 69
Vezetési előkészületek 12
Védőfelszerelés 11
Visszajelzők 18

HONDA

The Power of Dreams

HONDA MOTOR EUROPE LIMITED MAGYARORSZÁGI FIÓKTELEPE

2040 Budaörs, Puskás Tivadar út 1.

www.honda.hu

42MKE610HU